# Műszaki adatlap

## Nagy teherbírású szintezhető kazetta tubusos kivitel RK-FRSL, méret R7, nemesacél
## Cikkszám: 7409468



Nagy teherbírású kerek kazetta "tubusos" kivitel, R7 névleges méretben, szerelőkeretes készülékek csatornarendszerekbe, álpadlókba vagy üreges padlókba történő beépítéséhez, száraz vagy nedves ápolású padlókban, beltéren. Terhelési osztály: 2-20 kN.

Szintezhető nagy teherbírású kazetta, tubusos, 2-20 kN terhelési osztállyal, 2 rekeszes. 2 db APMT2 és 1 db APMT5 fedlappal szerelhető. 2 db UT3 és 1 db UT4 univerzális tartó felszereléséhez 7 installációs szerelvényhez, tartókerettel / rögzítőkörömmel vagy 10 Modul 45 eszközhöz. A tubus nem szállítási tartozék.

A2 rozsdamentes acél

### Törzsadatok

| | |
|---|---|
| Cikkszám | 7409468 |
| Típus | RKFR2 7 SL2V2 25 |
| 1. megnevezés | Nagy teherbírású kazetta |
| 2. megnevezés | 20 kN tubushoz |
| Gyártó | OBO |
| Méret | Ø275mm |
| Anyag | rozsdamentes acél, 1.4301 |
| Legkisebb eladási egység | 1 |
| mennyiségegység | Darab |
| Súly | 947 kg |
| Súlymértékegység | kg/100 darab |
| CO2-lábnyom (GWP) bölcsőtől a kapuig | 21,0771 kg CO2e / 1 Darab |

# Műszaki adatlap

## Nagy teherbírású szintezhető kazetta tubusos kivitel RK-FRSL, méret R7, nemesacél

## Cikkszám: 7409468

### Méretek

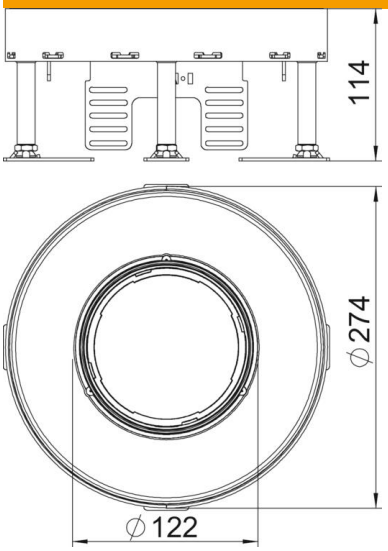


| | |
|---|---|
| h méret | 114 mm |

### Műszaki adatok

| | |
|---|---|
| A beépíthető készülékek darabszáma | 10 |
| A szerelvénykelyhek darabszáma | 3 |
| kábelkivezetések száma | 1 |
| Fedél kivitel | kerek |
| kábelkivezetős kivitel | süllyeszthető tubus |
| Padlóápolás | nedves |
| Szétválasztható | nem |
| Padlómagasság max. | 159 mm |
| Padlómagasság min. | 114 mm |
| alkalmas álpadlókhoz | igen |
| alkalmas üreges padlókhoz | igen |
| Alkalmas padló alatti dobozhoz | 350 |
| Szerelvénytartók szerelvénykelyhekhez | igen |
| Néveleges méret szerelvénybeépítő egységhez | R7 |
| Szintezési tartomány max. | 159 mm |
| Szintezési tartomány min. | 114 mm |
| ROHS-konform | exempt |
| IP védettség nyitott állapotban | IP20 |
| IP védettség zárt állapotban | IP44 |
| Védettségi fokozat IK-kód | IK10 |
| Nagy teherbírású kivitel | igen |
| nagy teherbírású kazetta | 20 kN (OBO SL2) |
| beépítőrendszer típusa | UT3 / UT4 |
| A padlóburkolat vastagsága | 25 mm |