Műszaki adatlap

Szintezhető kazetta tubusos kivitel RKFRNUZD3, nemesacél

Cikkszám: 7409444



Szintezhető és szétválasztható R4-es névleges méretű tubusos kazetta száraz és nedves ápo
R4 szerelőfedéllel együtt alkalmazva, illetve közvetlenül UZD250 vagy UZD350 padlódobozba
A beépítés a padlódobozok alumínium keretprofiljába beilleszthető
szintezőszegletekkel (külön rendelendő) történik.
Szintezhető kazetta tubussal, kétrekeszes 2 APMT2 fedlappal szerelhető. 2 db
UT3 univerzális tartó felszereléséhez 4 installációs szerelvényhez, tartókerettel /
rögzítőkörömmel vagy 6 Modul 45 eszközhöz. A tubus nem szállítási tartozék.

A2 rozsdamentes acél

Törzsadatok

Cikkszám	7409444
Típus	RKFRN2UZD R4VS25
1. megnevezés	Kerek kazetta
2. megnevezés	tubushoz
Gyártó	OBO
Méret	Ø215mm
Anyag	rozsdamentes acél, 1.4301
Legkisebb eladási egység	1
mennyiségegység	Darab
Súly	174 kg
Súlymértékegység	kg/100 darab
CO2-lábnyom (GWP) bölcsőtől a kapuig	11,9645 kg CO2e / 1 Darab

Műszaki adatlap

Szintezhető kazetta tubusos kivitel RKFRNUZD3, nemesacél

Cikkszám: 7409444

Méretek

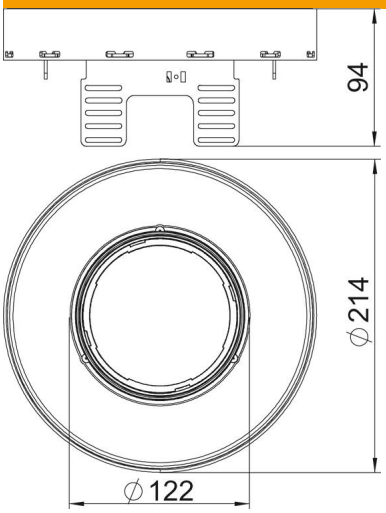

Hossz	214 mm
Szélesség	214 mm
Magasság	94 mm
h méret	94 mm

Műszaki adatok

A beépíthető készülékek darabszáma	6
kábelkivezetések száma	1
Fedél kivitel	kerek
kábelkivezetős kivitel	süllyeszthető tubus
Padlóápolás	nedves
Szétválasztható	igen
Padlómagasság min.	94 mm
alkalmas álpadlókhoz	nem
alkalmas üreges padlókhoz	nem
Alkalmas padló alatti dobozhoz	250/350
Szerelvénytartók szerelvénykelyhekhez	igen
Néveleges méret szerelvénybeépítő egységhez	R4
ROHS-konform	igen
IP védettség nyitott állapotban	IP20
IP védettség zárt állapotban	IP44
Védettségi fokozat IK-kód	IK10
Nagy teherbírású kivitel	nem
beépítőrendszer típusa	UT3
Függőleges terhelés, nagy felület	3.000 N-ig
Függőleges terhelés, kis terület	3.000 N-ig
Engedélyek	VDE
A padlóburkolat vastagsága	25 mm