Műszaki adatlap

Szerelvénybeépítő, kettes, földelőcsapos

Cikkszám: 7408834



Szerelvénybeépítő egység GES R2 padlódobozhoz UD GES R2 betondobozba és álpadló-lemezekbe történő beépítéshez, 122 mm-es beépítési nyílással.

A csomagolási egység 1 db kettes földelőcsapos csatlakozóaljzatot tartalmaz. Maximum 2 moduláris adatátviteli csatlakozó (Keystones) építhető be szerelőlap segítségével (opcionális).

PA poliamid

Törzsadatok

Cikkszám	7408834
Típus	MT R2 NF
1. megnevezés	Szerelőtartó GES R2-höz
2. megnevezés	2 db földelőcsapos dugaljhoz
Gyártó	OBO
Szín	grafitszürke; RAL 9011
Anyag	poliamid
Legkisebb eladási egység	1
mennyiségegység	Darab
Súly	21 kg
Súlymértékegység	kg/100 darab
CO2-lábnyom (GWP) bölcsőtől a kapuig	3,1866 kg CO2e / 1 Darab

Műszaki adatlap

Szerelvénybeépítő, kettes, földelőcsapos

Cikkszám: 7408834

Méretek

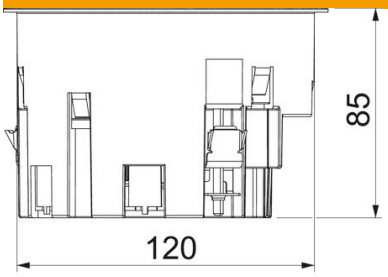

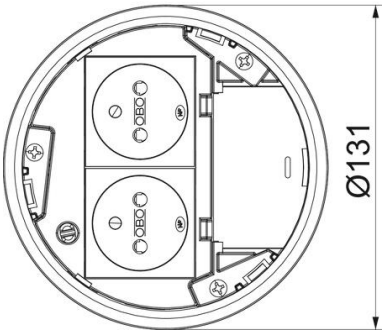

Műszaki adatok

A beépíthető készülékek darabszáma	2
húzásmentesítők száma	1
a szerelvényezésnél	2-szeres NF-dugaszolóaljzat
padlóburkolat védőkeret	nem
Fedélkivitel	kerek
Tömítés-beépítési lehetőség	igen
alkalmas álpadlókhoz	igen
alkalmas üreges padlókhoz	igen
nedves ápolású padlókhoz alkalmas	nem
alkalmas padló alatti csatornákhoz	nem
Készülékfajta	Raszterméret M45
Szerelvénytartók szerelvénykelyhekhez	nem
szerelési technológia	M45 raszterméret
padlóburkolat mélyedéssel	nem
ROHS-konform	igen
D befogási tartomány max.	50 mm
D befogási tartomány min.	25 mm
Húzás-tehermentesítési lehetőség	igen