Műszaki adatlap

Függőleges sarokelem, háromrekeszes, 48 mm magas

Cikkszám: 7400655

Függőleges sarokelem (2 rekeszes), az esztrichbe ágyazott padló alatti szerelőcsatornák függőleges irányváltoztatásához (fali csatlakozások, betáplálások). Csak a UZD250-4/350-4-el kompatibilis.

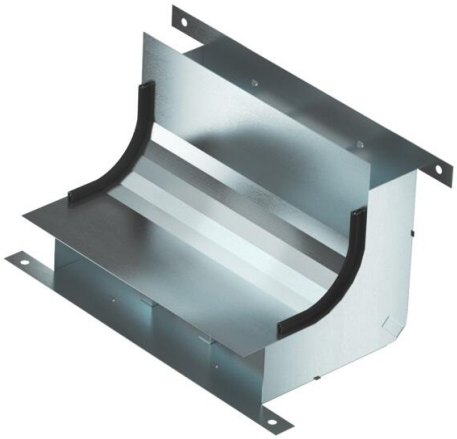

St acél

FS szalaghorganyzott

Törzsadatok

Cikkszám	7400655
Típus	KV3 25058-2
1. megnevezés	függőleges ív
2. megnevezés	3-vonalú EÜK-2-hoz
Gyártó	OBO
Méret	330x177,7x177,7
Anyag	acél
Felület	szalaghorganyzott
Felületi szabvány	DIN EN 10346
Legkisebb eladási egység	1
mennyiségegység	Darab
Súly	111,24 kg
Súlymértékegység	kg/100 darab
CO2-lábnyom (GWP) bölcsőtől a kapuig	3,9797 kg CO2e / 1 Darab

Műszaki adatlap

Függőleges sarokelem, háromrekeszes, 48 mm magas

Cikkszám: 7400655

Méretek

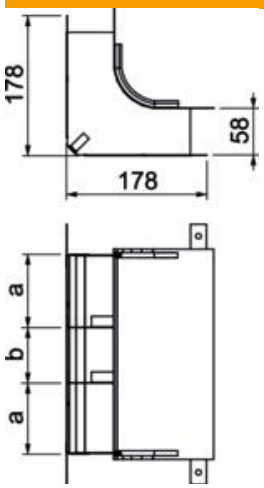

Hossz	178 mm
Szélesség	250 mm
Magasság	58 mm
a méret	90 mm
b méret	70 mm
h méret	58 mm

Műszaki adatok

A fix választófalak száma	2
Rekeszek	3 db
Alkalmazható esztrichszintű zárt padlócsatornához	nem
Alkalmazható esztrichbe ágyazott padlócsatornához	igen
Csatornaszélesség min.	250 mm
Csatornamagasság min.	58 mm
Keresztmetszet húzás a	4670 mm²
Keresztmetszet húzás b	3884 mm²
ROHS-konform	igen