Muszaki adatlap

UDHOME2 padlódoboz kábelkivezetővel, telelemezes, szerelvények nélkül, rozsdamentes acél
Cikkszám: 7368342

Négyzetes padlódoboz száraz ápolású üreges padlókban és esztrichpadlókban történő használathoz, beltéren. Beépíthető ház kikönnyített bevezetőnyílásokkal védőcsövekhez (M20/M25). A fedél 4 szintezőlábbal a padlóburkolat felszíneihez állítható. Minimális beépítési mélység 100mm, szintezési tartomány + 35 mm. A burkolatból kilátszó keret és fedél rozsdamentes acélból készül. Beépíthető készülékház 2 db Modul 45® szerelvényhez és az alján 2 db opcionális adatátviteli aljzathoz.

A2 rozsdamentes acél

Törzsadatok

Cikkszám	7368342
Típus	UDHOME2 GV
1. megnevezés	Szerelvénybeépítő egys. üres
2. megnevezés	fix rozsdmentes tető
Gyártó	OBO
Méret	140x140x110
Anyag	rozsdamentes acél
Legkisebb eladási egység	1
mennyiségegység	Darab
Súly	220 kg
súly-mértékegység	kg/100 darab
CO2-lábnyom (GWP) bölcsőtől a kapuig	12,8901 kg CO2e / 1 Darab

Muszaki adatlap

UDHOME2 padlódoboz kábelkivezetővel, telelemezes, szerelvények nélkül, rozsdamentes acél
Cikkszám: 7368342

Méretek

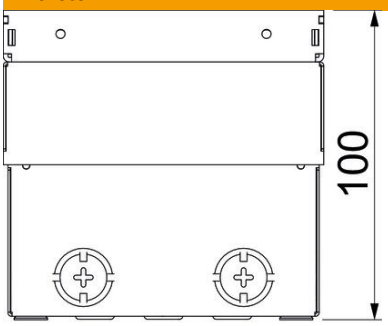

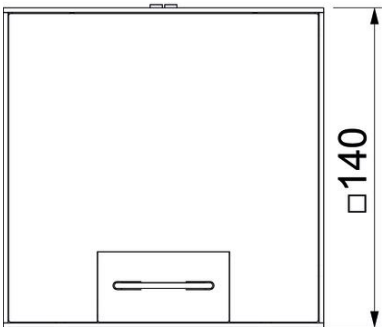

Hossz	140 mm
Szélesség	140 mm
Magasság	100 mm

Muszaki adatlap

UDHOME2 padlódoboz kábelkivezetővel, telelemezes, szerelvények nélkül, rozsdamentes acél
Cikkszám: 7368342

Műszaki adatok

A beépíthető készülékek darabszáma	2
Kivitel	Négyzetes
kábelkivezetős kivitel	Nyitható kábelkivezető
a szerelvényezésnél	Üres készülékház
padlóburkolat védőkeret	nem
Padlóápolás	száraz
Fedélkivitel	Dekorlemez
Tömítés-beépítési lehetőség	nem
Alkalmazási terület használat közben	6.101.1 Száraz ápolású padló
Alkalmazási terület, ha nincs használatban	6.101.1 Száraz ápolású padló
Padlómagasság max.	135 mm
Padlómagasság min.	100 mm
alkalmas álpadlókhoz	igen
Alkalmazható esztrichszintű zárt padlócsatornához	nem
Alkalmazható esztrichbe ágyazott padlócsatornához	nem
alkalmas üreges padlókhoz	igen
nedves ápolású padlókhoz alkalmas	nem
alkalmas padló alatti csatornákhoz	nem
Szerelvénytartók szerelvénykelyhekhez	nem
padlóburkolat mélyedéssel	nem
Néveleges méret szerelvénybeépítő egységhez	2
Szabvány	EN 50085-2-2
Keretes kivitel	Padló burkolattal érintkező él
IP védettség nyitott állapotban	IP20
IP védettség zárt állapotban	IP40
Védettségi fokozat IK-kód	IK10
Nagy teherbírású kivitel	nem
Függőleges terhelés, nagy felület	15.000 N-ig
Függőleges terhelés, kis terület	3.000 N-ig
Engedélyek	VDE
Nyitó mechanizmus	fogantyú