Műszaki adatlap

Fali és oszlopkonzol, AW 15 A2

Cikkszám: 6421024



Könnyű kivitelű hajlított acéllemez-konzol hegesztett fejlemezzel.
400 mm konzolszélességtől az U-oszlop mindkét szárán keresztülmenő, SKS típusú hatlapfejű csavarokkal kell szerelni. Ez esetben az adott profilnak megfelelő DSK típusú távtartóelemet is be kell építeni.

A2	rozsdamentes acél
2B	felületkezelés nélkül, utókezelt

Törzsadatok

Cikkszám	6421024
Típus	AW 15 21 A2
1. megnevezés	fali és oszlopkonzol
2. megnevezés	ráhegesztett fejlemezzel
Gyártó	OBO
Méret	B210mm
Szín	nemesacél
Anyag	rozsdamentes acél, 1.4301
Felület	felületkezelés nélkül, utókezelt
Felületi szabvány	
Legkisebb eladási egység	1
mennyiségegység	Darab
Súly	24 kg
Súlymértékegység	kg/100 darab
CO2-lábnyom (GWP) bölcsőtől a kapuig	1,252 kg CO2e / 1 Darab

Műszaki adatlap

Fali és oszlopkonzol, AW 15 A2

Cikkszám: 6421024

Méretek

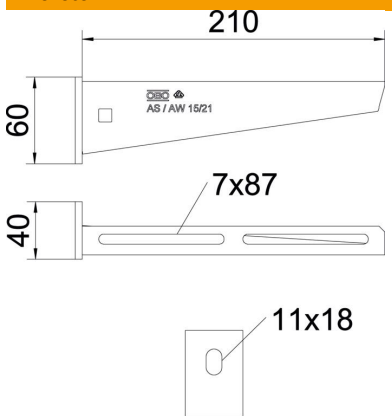

Hossz	40 mm
Szélesség	210 mm
Magasság	60 mm
A méret	40 mm
B méret	210 mm
H méret	60 mm

Műszaki adatok

Kivitel	Fali és oszlopkonzolok
F kN-ban	1,5 kN
Tűzálló kábelrendszerek –	nem
lyukátmérő	11 mm
ROHS-konform	igen
Rozsdamentes acél, maratott	igen
Szögtartomány max.	90 mm
Szögtartomány min.	90 mm

Terhelések

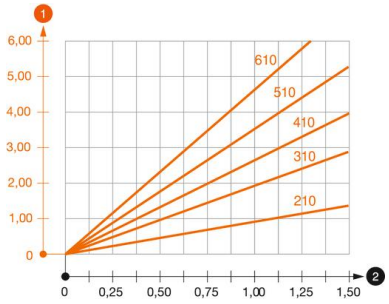

AW 15 típusú konzol terhelési diagramja

1. A konzolcsúcs behajlása az adott konzolterhelésnél
2. Megengedett konzolterhelés kN-ban. A kábeltálca / kábellétra a szerelő súlyával NEM

—— Terhelési görbe mm-ben magadott konzolhosszakkal

AW 15 fali- és oszlopkonzolhoz való dübel terhelési jellemzői

Fali rögzítés						
	Maximális terhelhetőség [kN]					
	Konzolszélesség [mm]					
Dübel típus	110	160	210	310	410	510
BZ3 10x90/0-30	1,5	1,5	1,5	1,47	1,25	1,13

Max. Belastung F ges. = Kabelgewicht + Kabelrinne + Ausleger. Die angegebenen Werte basieren auf gerissenem Beton der Festigkeitsklasse C20/25. Die Einbaubedingungen der ETA-Zulassung (Dübel) sind zu beachten!