Műszaki adatlap

Fali és oszlopkonzol, AW 15 A2

Cikkszám: 6421008

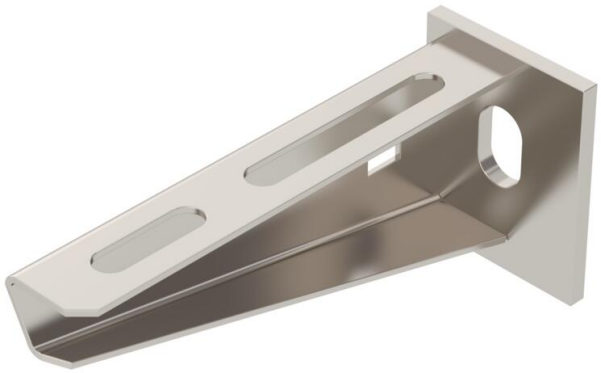

Könnyű kivitelű hajlított acéllemez-konzol hegesztett fejlemezzel.
400 mm konzolszélességtől az U-oszlop mindkét szárán keresztülmenő, SKS típusú hatlapfejű csavarokkal kell szerelni. Ez esetben az adott profilnak megfelelő DSK típusú távtartóelemet is be kell építeni.

AW US5 US7

A2	rozsdamentes acél
2B	felületkezelés nélkül, utókezelt

Törzsadatok

Cikkszám	6421008
Típus	AW 15 11 A2
1. megnevezés	fali és oszlopkonzol
2. megnevezés	ráhegesztett fejlemezzel
Gyártó	OBO
Méret	B110mm
Szín	nemesacél
Anyag	rozsdamentes acél, 1.4301
Felület	felületkezelés nélkül, utókezelt
Felületi szabvány	
Legkisebb eladási egység	1
mennyiségegység	Darab
Súly	12,5 kg
Súlymértékegység	kg/100 darab
CO2-lábnyom (GWP) bölcsőtől a kapuig	0,7583 kg CO2e / 1 Darab

Műszaki adatlap

Fali és oszlopkonzol, AW 15 A2

Cikkszám: 6421008

Méretek

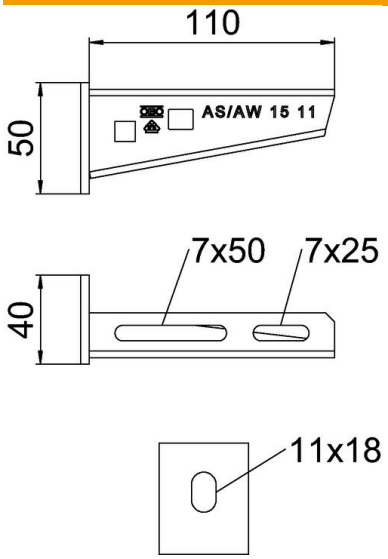

Hossz	40 mm
Szélesség	110 mm
Magasság	50 mm
A méret	40 mm
B méret	110 mm
H méret	50 mm

Műszaki adatok

Kivitel	Fali és oszlopkonzolok
F kN-ban	1,5 kN
Tűzálló kábelrendszerek –	nem
lyukátmérő	11 mm
ROHS-konform	igen
Rozsdamentes acél, maratott	igen
Szögtartomány max.	90 mm
Szögtartomány min.	90 mm

Terhelések

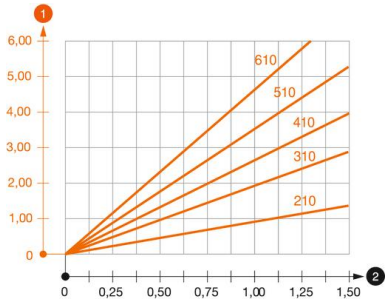

AW 15 típusú konzol terhelési diagramja

1. A konzolcsúcs behajlása az adott konzolterhelésnél
2. Megengedett konzolterhelés kN-ban. A kábeltálca / kábellétra a szerelő súlyával NEM

— Terhelési görbe mm-ben magadott konzolhosszakkal

AW 15 fali- és oszlopkonzolhoz való dübel terhelési jellemzői

Fali rögzítés						
	Maximális terhelhetőség [kN]					
	Konzolszélesség [mm]					
Dübel típus	110	160	210	310	410	510
BZ3 10x90/0-30	1,5	1,5	1,5	1,47	1,25	1,13

Max. Max. total load F = cable weight + cable tray + bracket. The stated values are based on cracked concrete of the resistance class C20/25. Please comply with the installation requirements of the ETA approval (anchors).