Műszaki adatlap

Fali és oszlopkonzol AW 15 FT

Cikkszám: 6420826

Könnyű kivitelű hajlított acéllemez-konzol hegesztett fejlemezzel.
400 mm konzolszélességtől az U-oszlop mindkét szárán keresztülmenő, SKS típusú hatlapfejű csavarokkal kell szerelni. Ez esetben az adott profilnak megfelelő DSK típusú távtartóelemet is be kell építeni.

St acél

FT merítetten tűzihorganyzott

Törzsadatok

Cikkszám	6420826
Típus	AW 15 61 FT
1. megnevezés	fali és oszlopkonzol
2. megnevezés	ráhegesztett fejlemezzel
Gyártó	OBO
Méret	B610mm
Szín	cink
Anyag	acél
Felület	merítetten tűzihorganyzott
Felületi szabvány	DIN EN ISO 1461
Legkisebb eladási egység	1
mennyiségegység	Darab
Súly	85 kg
Súlymértékegység	kg/100 darab
CO2-lábnyom (GWP) bölcsőtől a kapuig	1,9713 kg CO2e / 1 Darab

Műszaki adatlap

Fali és oszlopkonzol AW 15 FT

Cikkszám: 6420826

Méretek

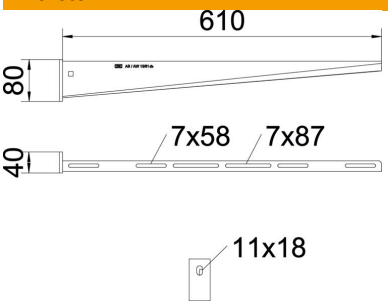

Hossz	40 mm
Szélesség	610 mm
Szélesség	24 in
Magasság	80 mm
Magasság	3,15 in
A méret	40 mm
B méret	610 mm
H méret	80 mm
W méret	610 mm

Műszaki adatok

Kivitel	Fali és oszlopkonzolok
EPD-cikk	igen
F kN-ban	1,5 kN
Tűzálló kábelrendszerek –	nem
lyukátmérő	11 mm
ROHS-konform	igen
Rozsdamentes acél, maratott	nem
Szögtartomány max.	90 mm
Szögtartomány min.	90 mm

Terhelések

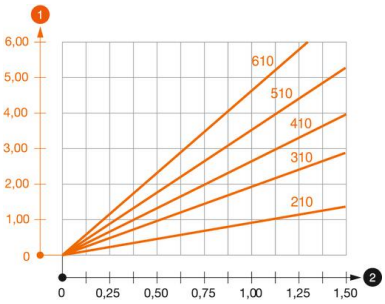

AW 15 típusú konzol terhelési diagramja

1. A konzolcsúcs behajlása az adott konzolterhelésnél
2. Megengedett konzolterhelés kN-ban. A kábeltálca / kábellétra a szerelő súlyával NEM

—— Terhelési görbe mm-ben magadott konzolhosszakkal

AW 15 fali- és oszlopkonzolhoz való dübel terhelési jellemzői

Fali rögzítés								
	Maximális terhelhetőség [kN]							
	Konzolszélesség [mm]							
Dübel típus	110	160	210	310	410	510	560	610
BZ3 10x90/0-30	1,5	1,5	1,5	1,47	1,25	1,13	0,95	0,94

Die angegebenen Werte basieren auf gerissenem Beton der Festigkeitsklasse C20/25. Die Einbaubedingungen der ETA-Zulassung (Dübel) sind zu beachten!

Műszaki adatlap

Fali és oszlopkonzol AW 15 FT

Cikkszám: 6420826

Függesztett oszlopra szerelt AW 15 konzol terhelési értékei

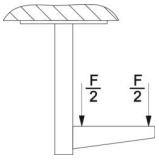

	Maximális terhelhetőség F össz kN-ban			
	Konzolhossz mm-ben			
Oszlop	100	200	300	400
US 3 K/ 20 - 60	1,5	1,5	1,3	1,3
US 3 K/ 70 - 120	1,5	1,5	1,3	1,3
US 5 K/ 20 - 60	1,5	1,5	1,5	1,5
US 5 K/ 70 - 120	1,5	1,5	1,4	1,5