Műszaki adatlap

Nehéz kivitelű szorítókköröm, TKS ZL

Cikkszám: 6355798



TKS-S típusú nehéz kivitelű szorítókköröm tartószerkezetek acélszerkezeteken, csavarkötéssel történő rögzítéséhez.
A szorítókköröm megengedett befogási tartománya max. 30 mm.

CE

St acél

ZL Zinklamelle

Törzsadatok

Cikkszám	6355798
Típus	TKS-S-30 ZL
1. megnevezés	szorítókköröm, nehéz kivitel
2. megnevezés	kombianyával
Gyártó	OBO
Méret	M12x75
Szín	cink
Anyag	acél
Felület	cinklamellás bevonat
Felületi szabvány	
Legkisebb eladási egység	10
mennyiségegység	pár
Súly	41,4 kg
Súlymértékegység	kg/100 pár

Műszaki adatlap

Nehéz kivitelű szorítókörröm, TKS ZL

Cikkszám: 6355798

Méretek

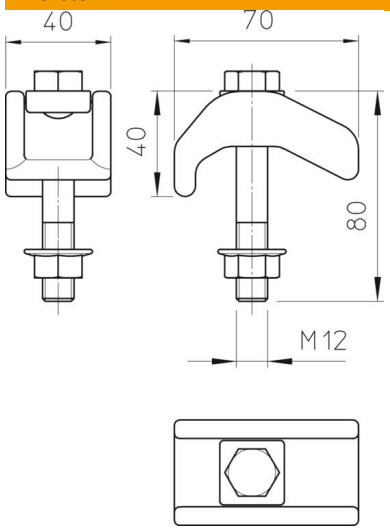

Magasság	30 mm

Műszaki adatok

F kN-ban	21 kN
max. peremvastagsághoz megfelelő	30 mm
min. peremvastagsághoz megfelelő	20 mm
Metrikus menet	12
ROHS-konform	igen
Csavar	M12 x 75