Műszaki adatlap

Véglezáró elem, Rapid 80 szerelvénybeépítő csatornához, GS-70110 típus
Cikkszám: 6277070



Véglezáró elem GS szerelvénybeépítő csatornához.

St acél

Törzsadatok

Cikkszám	6277070
Típus	GS-E70110RW
1. megnevezés	véglezáróelem
Gyártó	OBO
Méret	70x110x10
Szín	hófehér; RAL 9010
Anyag	acél
Legkisebb eladási egység	1
mennyiségegység	Darab
Súly	9,6 kg
Súlymértékegység	kg/100 darab
CO2-lábnyom (GWP) bölcsőtől a kapuig	0,4956 kg CO2e / 1 Darab

Műszaki adatlap

Véglezáró elem, Rapid 80 szerelvénybeépítő csatornához, GS-70110 típus
Cikkszám: 6277070

Méretek

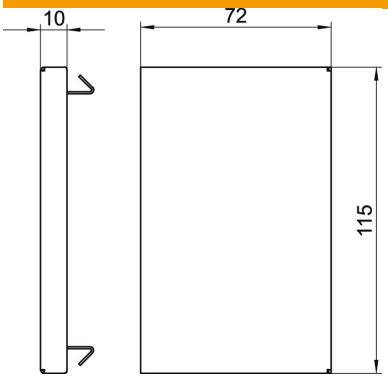

Hossz	10 mm
Szélesség	115 mm
Magasság	72 mm

Műszaki adatok

Kivitel	Univerzális
Rögzítési mód	rápattintható
csatornaszélességhez	110 mm
csatornamagassághoz	70 mm
Oldalkivezetéses	bal/jobb
Halogénmentes	igen
ROHS-konform	igen
Vágott él takarása	igen
Védettség	IP30
Védőfólia	nem
Védettségi fokozat IK-kód	IK10
Alkalmazási hőmérséklet-tartomány max.	60 °C
Alkalmazási hőmérséklet-tartomány min.	-25 °C