Műszaki adatlap

Vezetékrendező csatorna, LK4 30015 típus

Cikkszám: 6178003

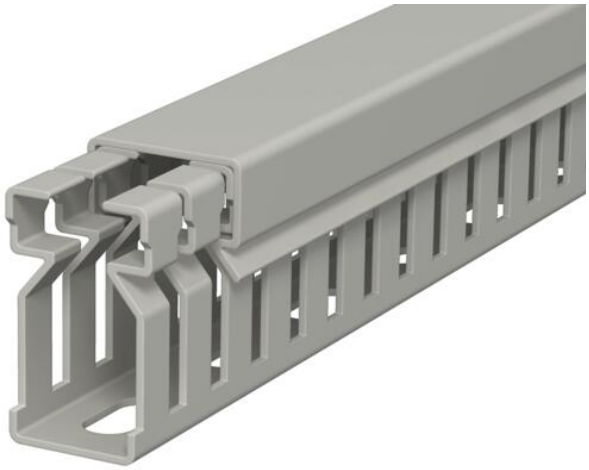

Vezetékrendező csatorna, beleértve a fedelet és a fenékperforálást az elektromos kábelek és vezetékek kapcsolószekrényben történő vízszintes és függőleges elhelyezéséhez. Metrikus csatornás változat. A névleges méret a csatorna belső mérete. A bordázat szerszám nélkül kitörhető. A kábelek kivezetése a csatornából előre meghatározott töréspontokon keresztül lehetséges. DIN EN 50085-2-3 szerint bevizsgált. Egyedi hosszúság kérésre rendelhető.

PVC polivinil-klorid

Törzsadatok

Cikkszám	6178003
Típus	LK4 30015
1. megnevezés	vezetékrendező csatorna
Gyártó	OBO
Méret	30x15x2000
Szín	kőszürke; RAL 7030
Anyag	poli(vinil-klorid)
Legkisebb eladási egység	2
mennyiségegység	méter
Súly	18 kg
Súlymértékegység	kg/100 m
CO2-lábnyom (GWP) bölcsőtől a kapuig	0,4455 kg CO2e / 1 Méter

Műszaki adatlap

Vezetékrendező csatorna, LK4 30015 típus

Cikkszám: 6178003

Méretek

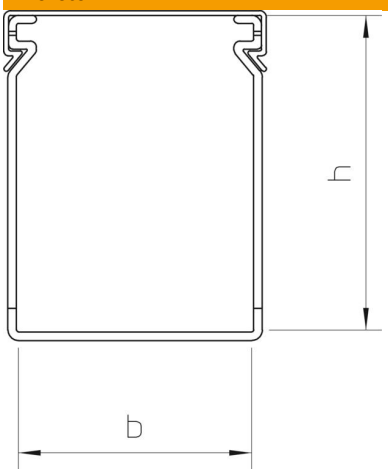

Hossz	2 000 mm
Szélesség	15 mm
Magasság	30 mm

Műszaki adatok

Az oldalfal kivitele	réselt
Rögzítési mód	Fenékperforálás
Rugalmas	nem
Halogénmentes	nem
Átíveléssel szemben ellenálló	igen
Fedéllel	igen
Hasznos keresztmetszet	4,06 cm²
ROHS-konform	igen
Réstávolság	10 mm
Résszélesség	4 mm
önkioltó	igen
Alkalmazási hőmérséklet-tartomány max.	60 °C
Alkalmazási hőmérséklet-tartomány min.	-5 °C