Műszaki adatlap

Külső sarokelem SL AE2050

Cikkszám: 6132265

Külső sarokelem idomdarabként a padlószegély csatorna irányváltásához.
Kasírozott, alsó részre pattintható külső sarokelem.



PVC polivinil-klorid

Törzsadatok

Cikkszám	6132265
Típus	SL AE2050 rws
1. megnevezés	külső sarok
2. megnevezés	SL 20x50 9010
Gyártó	OBO
Szín	hófehér; RAL 9010
Anyag	poli(vinil-klorid)
Legkisebb eladási egység	10
mennyiségegység	Darab
Súly	1,23 kg
Súlymértékegység	kg/100 darab
CO2-lábnyom (GWP) bölcsőtől a kapuig	0,0416 kg CO2e / 1 Darab

Műszaki adatlap

Külső sarokelem SL AE2050

Cikkszám: 6132265

Méretek

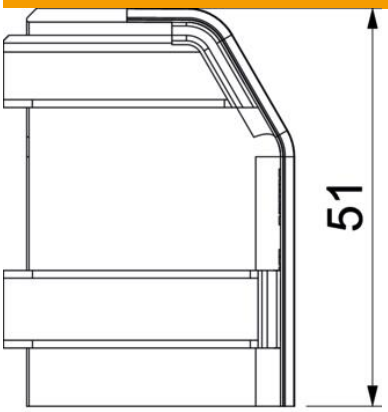

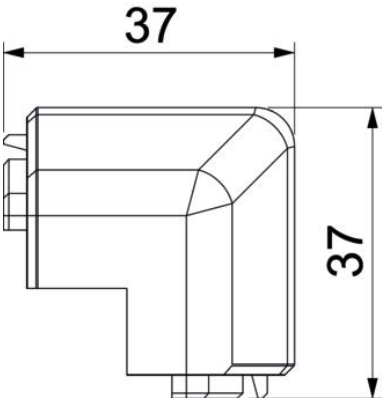

Hossz	37 mm
Magasság	51 mm

Műszaki adatok

Kivitel	Fedélidom
Dekor	nélkül
A felső rész tömítőpereme	nélkül
Halogénmentes	nem
Szőnyegszegélyléccel	nem
ROHS-konform	igen
Védettség	IP40
Védettségi fokozat IK-kód	IK06
Alkalmazási hőmérséklet-tartomány max.	60 °C
Alkalmazási hőmérséklet-tartomány min.	-5 °C
Szögtartomány min.	90 mm