Muszaki adatlap

Válaszfal, 30 FS

Cikkszám: 6062050

A válaszfal beépítésével a különböző feszültségszintű / rendeltetésű kábelek és vezetékek elválaszthatók egymástól.

St	acél
FS	szalaghorganyzott

Törzsadatok

Cikkszám	6062050
Típus	TSG 30 FS
1. megnevezés	Elválasztófal
2. megnevezés	kábeltartó-rendszerekhez
Gyártó	OBO
Méret	30x2995
Szín	cink
Anyag	acél
Felület	szalaghorganyzott
Felületi szabvány	DIN EN 10346
Legkisebb eladási egység	3
mennyiségegység	méter
Súly	38 kg
súly-mértékegység	kg/100 m
CO2-lábnyom (GWP) bölcsőtől a kapuig	0,8418 kg CO2e / 1 Méter

Muszaki adatlap

Válaszfal, 30 FS

Cikkszám: 6062050

Méretek

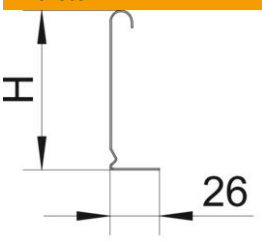

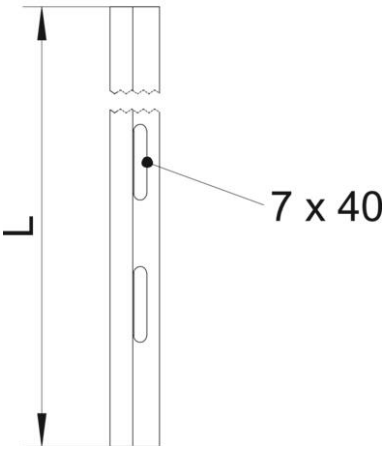

Hossz	3 000 mm
Hossz	10 ft
Magasság	30 mm
Magasság	1 in
Lemezvastagság	0,75 mm
H méret (hüvelyk)	1 in
H méret	30 mm
L méret	10 ft
L méret	3 000 mm

Műszaki adatok

Kivitel	L-profil
Rögzítési mód	csavarozható
Rögzítő perforálás (ETIM)	nem
Tűzálló kábelrendszerek –	nem
Alkalmazható rácsos kábeltálcához	igen
Alkalmazható kábellétrához	nem
Alkalmazható kábeltálcához	igen
Rozsdamentes acél, maratott	nem