Műszaki adatlap

Kábeltálca SKS-Magic® 60 FS

Cikkszám: 6059456

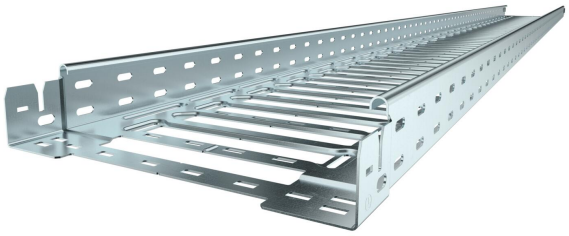

Kábeltálca beépített gyorsrögzítő rendszerrel. A kábeltálca hasznos hossza 3.000 mm.

A kábeltálca folyamatos, 7 x 20 mm-es oldalsó perforációval rendelkezik a kiegészítő csatlakoztatási és szerelési elemek telepítéséhez.
Garantált a folyamatos potenciálkiegyenlítés kiegészítő alkatrészek nélkül.
Mágneses árnyékoló csillapítás fedél nélkül 20 dB, fedéllel 50 dB.
A kábeltálca tűzvédelmi álmennyezet feletti szerelésre bevizsgált (tálcaszélesség 100 - 400 mm).

A szerelés kivitelezése és paraméterei megfelelnek az érvényes tanúsítványoknak.

További információ a Tűzvédelmi rendszerek katalógusban található.

St	acél
FS	szalaghorganyzott

Törzsadatok

Cikkszám	6059456
Típus	SKSM 610 FS
1. megnevezés	SKSM Kábeltálca
2. megnevezés	gyorsösszekötővel, perforált
Gyártó	OBO
Méret	60x100x3050
Szín	cink
Anyag	acél
Felület	szalaghorganyzott
Felületi szabvány	DIN EN 10346
Legkisebb eladási egység	3
mennyiségegység	méter
Súly	249,573 kg
Súlymértékegység	kg/100 m
CO2-lábnyom (GWP) bölcsőtől a kapuig	6,601 kg CO2e / 1 Méter

Műszaki adatlap

Kábeltálca SKS-Magic® 60 FS

Cikkszám: 6059456

Méretek

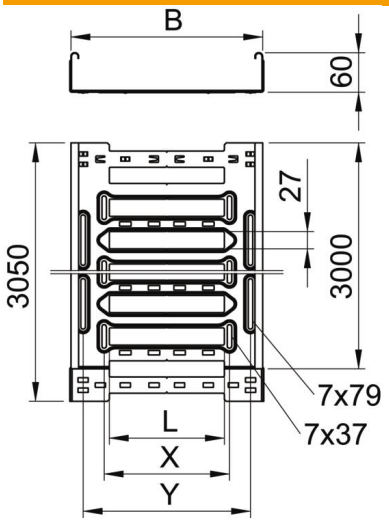

Hossz	3 050 mm
Szélesség	100 mm
Magasság	60 mm
Lemezvastagság	1,5 mm
B méret	100 mm
L méret	30 mm
y méret	62 mm

Műszaki adatok

Összekötők kivitele	Integrált összekötő
Szerelőrendszerek rögzítési módja	Padló Mennyezet Fali-
Bejárható	nem
Tűzálló kábelrendszerek –	nem
Fedéllel	nem
Szerelőfurat az alján	igen
NATO lyukkép	nem
Hasznos keresztmetszet	58 cm²
Hasznos keresztmetszet	5800 mm²
ROHS-konform	igen
Rozsdamentes acél, maratott	nem
Oldalperforálás	igen
Nagyfesztávú kivitel	nem
Mágneses árnyékoló csillapítás fedél nélkül	20 dB
Mágneses árnyékoló csillapítás fedéllel	50 dB
Terhelésteszt típusa az IEC 61537 szerint	II. típus
Az összekötő fajtája, kábeltartó-rendszer	Rögzítés bepattintással

Műszaki adatlap

Kábeltálca SKS-Magic® 60 FS

Cikkszám: 6059456

Terhelések

Alkalmazható támaszközök min.	1,5 m
Alkalmazható támaszközök max.	3 m
NEMA terhelési osztály	8B
Támaszköz 1,5 m	3 kN/m
Támaszköz 2,0 m	2,25 kN/m
Támaszköz 2,5 m	1,58 kN/m
Támaszköz 3,0 m	1 kN/m

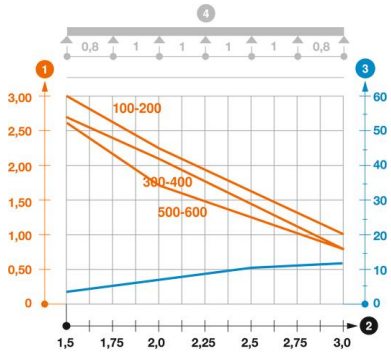

SKSM 60 típusú kábelcsatorna terhelési diagramja

1. Megengedett kábeltálca-/kábellétra-terhelés kN/m-ben a szerelő súlya nélkül
2. Támaszköz m-ben
3. A pofalemez behajlása mm-ben, a megengedett (max.) kN/m terhelés esetén.
4. Vizsgálati eljárás terhelési vázlata

— Terhelési görbe mm-ben megadott kábeltálca/kábellétra-szélességgel

— Pofabehajlási görbe a támaszköztől függően