Műszaki adatlap

Kábeltálca MKS-Magic® 60, FS

Cikkszám: 6059010



Kábeltálca beépített gyorsrögzítő rendszerrel. A kábeltálca hasznos hossza 3.000 mm.

A kábeltálca folyamatos, 7 x 20 mm-es oldalsó perforációval rendelkezik a kiegészítő csatlakoztatási és szerelési elemek telepítéséhez.

200 mm szélességtől VdS 2092. sz irányelv szerinti 30%-os perforálási arány, beépített oltóberendezés alatti alkalmazáshoz.
Garantált a folyamatos potenciálkiegyenlítés kiegészítő alkatrészek nélkül.
A kábeltálca tűzvédelmi álmennyezet feletti szereléshez bevizsgált (tálcaszélesség 100 - 400 mm).

A szerelés kivitelezése és paraméterei megfelelnek az érvényes tanúsítványoknak.

További információ a Tűzvédelmi rendszerek katalógusban található.

St acél

FS szalaghorganyzott

Törzsadatok

Cikkszám	6059010
Típus	MKSM 650 FS
1. megnevezés	MKSM kábeltálca
2. megnevezés	perforált, gyorsösszekötővel
Gyártó	OBO
Méret	60x500x3050
Szín	cink
Anyag	acél
Felület	szalaghorganyzott
Felületi szabvány	DIN EN 10346
Legkisebb eladási egység	3
mennyiségegység	méter
Súly	331,475 kg
Súlymértékegység	kg/100 m
CO2-lábnyom (GWP) bölcsőtől a kapuig	11,5652 kg CO2e / 1 Méter

Műszaki adatlap

Kábeltálca MKS-Magic® 60, FS

Cikkszám: 6059010

Méretek

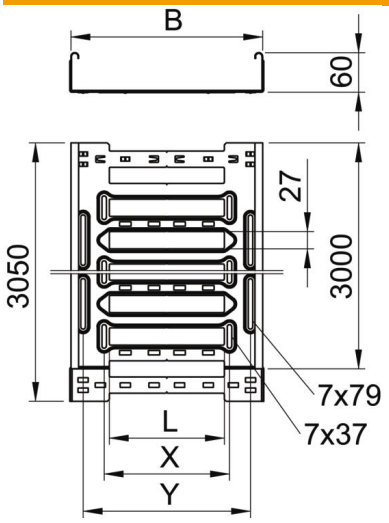

Hossz	3 050 mm
Szélesség	500 mm
Magasság	60 mm
Lemezvastagság	1 mm
B méret	500 mm
L méret	380 mm
x méret	396 mm
y méret	462 mm

Műszaki adatok

Összekötők kivitele	Integrált összekötő
Szerelőrendszerek rögzítési módja	Padló Mennyezet Fali-
Bejárható	nem
Tűzálló kábelrendszerek –	nem
Fedéllel	nem
Szerelőfurat az alján	igen
NATO lyukkép	nem
Hasznos keresztmetszet	298 cm²
Hasznos keresztmetszet	29800 mm²
ROHS-konform	igen
Rozsdamentes acél, maratott	nem
Oldalperforálás	igen
Nagyfesztávú kivitel	nem
Mágneses árnyékoló csillapítás fedél nélkül	20 dB
Mágneses árnyékoló csillapítás fedéllel	50 dB
Terhelésteszt típusa az IEC 61537 szerint	II. típus
Hasznos hosszúság	3000 mm
Az összekötő fajtája, kábeltartó-rendszer	Rögzítés bepattintással

Műszaki adatlap

Kábeltálca MKS-Magic® 60, FS

Cikkszám: 6059010

Terhelések

Alkalmazható támaszközök min.	1,5 m
Alkalmazható támaszközök max.	2,5 m
NEMA terhelési osztály	8A
Támaszköz 1,5 m	1,5 kN/m
Támaszköz 2,0 m	1 kN/m
Támaszköz 2,5 m	0,7 kN/m

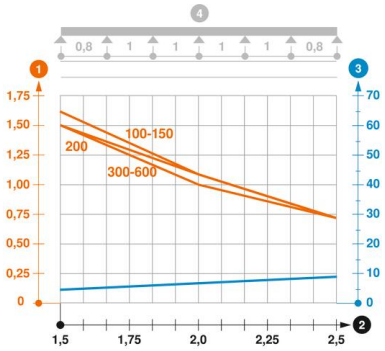

MKSM 60 típusú kábelcsatorna terhelési diagramja

1. Megengedett kábeltálca-/kábellétra-terhelés kN/m-ben a szerelő súlya nélkül
2. Támaszköz m-ben
3. A pofalemez behajlása mm-ben, a megengedett (max.) kN/m terhelés esetén.
4. Vizsgálati eljárás terhelési vázlata

Terhelési görbe mm-ben megadott kábeltálca/kábellétra-szélességgel

Pofabehajlási görbe a támaszköztől függően