# Műszaki adatlap

## Kábeltálca RKS-Magic® 60 A4

## Cikkszám: 6047641



Kábeltálca beépített gyorsrögzítő rendszerrel. A kábeltálca hasznos hossza 3.000 mm.

A kábeltálca folyamatos, 7 x 20 mm-es oldalsó perforációval rendelkezik a kiegészítő csatlakoztatási és szerelési elemek telepítéséhez.

A menetes száras függesztés perforációjának átmérője 11 mm.
Garantált a folyamatos potenciálkiegyenlítés kiegészítő alkatrészek nélkül.
Mágneses árnyékolás fedél nélkül 20 dB, fedéllel 50 dB.
A kábeltálca tűzvédelmi bevizsgálása az MSZE 24102/DIN 4102-12 szerint (Tálcaszélesség 100 - 300 mm).

A szerelés kivitelezése és paraméterei megfelelnek az érvényes tanúsítványoknak.

További információ a Tűzvédelmi rendszerek katalógusban található.

E30 E60 E90

| | |
|---|---|
| A4 | rozsdamentes acél |
| 2B | felületkezelés nélkül, utókezelt |

### Törzsadatok

| | |
|---|---|
| Cikkszám | 6047641 |
| Típus | RKSM 620 A4 |
| 1. megnevezés | Kábeltálca RKSM |
| 2. megnevezés | Magic, gyorsösszekötővel |
| Gyártó | OBO |
| Méret | 60x200x3050 |
| Szín | nemesacél |
| Anyag | rozsdamentes acél, 1.4571 |
| Felület | felületkezelés nélkül, utókezelt |
| Felületi szabvány | |
| Legkisebb eladási egység | 3 |
| mennyiségegység | méter |
| Súly | 200,984 kg |
| Súlymértékegység | kg/100 m |
| CO2-lábnyom (GWP) bölcsőtől a kapuig | 10,5826 kg CO2e / 1 Méter |

# Műszaki adatlap

## Kábeltálca RKS-Magic® 60 A4

## Cikkszám: 6047641

### Méretek

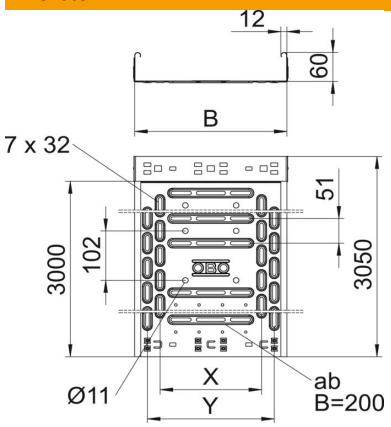


| | |
|---|---|
| Hossz | 3 050 mm |
| Szélesség | 200 mm |
| Magasság | 60 mm |
| Lemezvastagság | 0,75 mm |
| B méret | 200 mm |
| x méret | 100 mm |
| y méret | 150 mm |

### Műszaki adatok

| | |
|---|---|
| Összekötők kivitele | Integrált összekötő |
| Szerelőrendszerek rögzítési módja | Padló Mennyezet Fali- |
| Bejárható | nem |
| Fenékperforálás | 1 |
| Tűzálló kábelrendszerek – | igen |
| Fedéllel | nem |
| Szerelőfurat az alján | igen |
| NATO lyukkép | nem |
| Hasznos keresztmetszet | 118 cm² |
| Hasznos keresztmetszet | 11800 mm² |
| ROHS-konform | igen |
| Rozsdamentes acél, maratott | nem |
| Oldalperforálás | igen |
| Nagyfesztávú kivitel | nem |
| Mágneses árnyékoló csillapítás fedél nélkül | 20 dB |
| Mágneses árnyékoló csillapítás fedéllel | 50 dB |
| Terhelésteszt típusa az IEC 61537 szerint | II. típus |
| Hasznos hosszúság | 3000 mm |
| Az összekötő fajtája, kábeltartó-rendszer | Rögzítés bepattintással |

# Műszaki adatlap

## Kábeltálca RKS-Magic® 60 A4

## Cikkszám: 6047641

### Terhelések

| | |
|---|---|
| Alkalmazható támaszközök min. | 1 m |
| Alkalmazható támaszközök max. | 2,5 m |
| Támaszköz 1,0 m | 1,2 kN/m |
| Támaszköz 1,5 m | 0,9 kN/m |
| Támaszköz 2,0 m | 0,6 kN/m |
| Támaszköz 2,5 m | 0,4 kN/m |

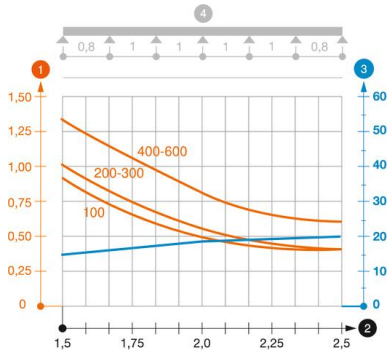


**RKSM 60 típusú kábelcsatorna terhelési diagramja**

1. Megengedett kábeltálca-/kábellétra-terhelés kN/m-ben a szerelő súlya nélkül
2. Támaszköz m-ben
3. A pofalemez behajlása mm-ben, a megengedett (max.) kN/m terhelés esetén.
4. Vizsgálati eljárás terhelési vázlata

— Terhelési görbe mm-ben megadott kábeltálca/kábellétra-szélességgel

— Pofabehajlási görbe a támaszköztől függően