Muszaki adatlap

Létrafok CK 40

Cikkszám: 6008283

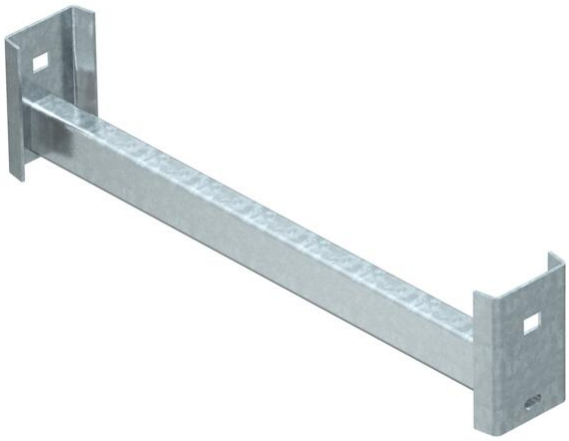

CK 40 létrafok nehéz kivitelű kábelhágcsókba és IS 8 oszlopba történő beszereléshez.
A létrafok terhelése max. 175 kg.

St acél

FT merítetten tűzihorganyzott

Törzsadatok

Cikkszám	6008283
Típus	CK 40 80 FT
1. megnevezés	C létrafok
2. megnevezés	IS8-oszlophoz
Gyártó	OBO
Méret	B754mm
Szín	cink
Anyag	acél
Felület	merítetten tűzihorganyzott
Felületi szabvány	DIN EN ISO 1461
Legkisebb eladási egység	1
mennyiségegység	Darab
Súly	162 kg
súly-mértékegység	kg/100 darab
CO2-lábnyom (GWP) bölcsőtől a kapuig	3,4254 kg CO2e / 1 Darab

Muszaki adatlap

Létrafok CK 40

Cikkszám: 6008283

Méretek

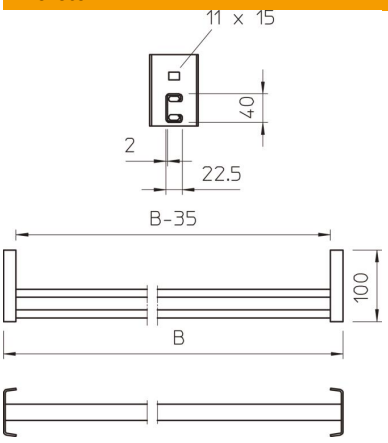

Méret szél. x mag.	40 x 22,5 mm
Hossz	754 mm
Szélesség	754 mm
Magasság	100 mm

Műszaki adatok

Anyagvastagság	2 mm
résszélesség	18 mm