Műszaki adatlap

GR-Magic® rácsos kábeltálca, 35 A2

Cikkszám: 6000054

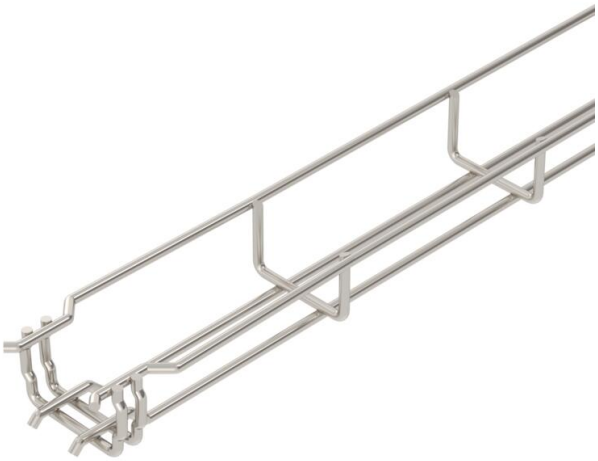

35 mm oldalmagasságú rácsos kábeltálca, összepattintható kivitelben.

A GRM típusú rácsos kábeltálcák toldásához nincs szükség kiegészítő összekötő elemekre, egyszerűen csak egymásba kell pattintani a tálcákat. A rácsosztás 50 x 100 mm (kivétel: GRM 35/50 = 20 x 100 mm).
Mágneses árnyékoló csillapítás fedél nélkül 15 dB, fedéllel 25 dB.

A2	rozsdamentes acél
2B	felületkezelés nélkül, utókezelt

Törzsadatok

Cikkszám	6000054
Típus	GRM 35 50 A2
1. megnevezés	GR-Magic rácsos kábeltálca
Gyártó	OBO
Méret	35x50x3000
Szín	nemesacél
Anyag	rozsdamentes acél, 1.4301
Felület Felületi szabvány	felületkezelés nélkül, utókezelt
Legkisebb eladási egység	3
mennyiségegység	méter
Súly	45 kg
Súlymértékegység	kg/100 m
CO2-lábnyom (GWP) bölcsőtől a kapuig	2,3088 kg CO2e / 1 Méter

Műszaki adatlap

GR-Magic® rácsos kábeltálca, 35 A2

Cikkszám: 6000054

Méretek

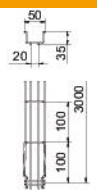

Hossz	3 000 mm
Szélesség	50 mm
Szélesség	2 in
Magasság	35 mm
Magasság	1 in
B méret	52 mm

Műszaki adatok

Összekötők kivitele	Integrált összekötő
Szerelőrendszerek rögzítési módja	Padló Mennyezet Fali-
Tűzálló kábelrendszerek –	nem
Beépített válaszfal	nélkül
Hasznos keresztmetszet	9,4 cm²
Hasznos keresztmetszet	1750 mm²
Profilalak	U-idom
ROHS-konform	igen
Rozsdamentes acél, maratott	igen
Csavar nélküli összekötő	igen
Nagyfesztávú kivitel	nem
Terhelésteszt típusa az IEC 61537 szerint	II. típus
Az összekötő fajtája, kábeltartó-rendszer	Rögzítés bepattintással

Terhelések

Alkalmazható támaszközök min.	1 m
Alkalmazható támaszközök max.	2 m
Támaszköz 1,0 m	0,25 kN/m
Támaszköz 1,5 m	0,11 kN/m
Támaszköz 2,0 m	0,1 kN/m

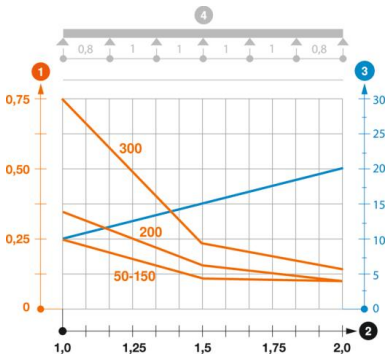

GRM 35 típusú GR-Magic rácsos kábeltálca terhelési diagramja

1. Megengedett kábeltálca-/kábellétra-terhelés kN/m-ben a szerelő súlya nélkül
2. Támaszköz m-ben
3. A pofalemez behajlása mm-ben, a megengedett (max.) kN/m terhelés esetén.
4. Vizsgálati eljárás terhelési vázlata

— Terhelési görbe mm-ben megadott kábeltálca/kábellétra-szélességgel

— Pofabehajlási görbe a támaszköztől függően