Műszaki adatlap

Földelő-csatlakozórúd vizsgáló-összekötővel és összekötővel

Cikkszám: 5430151



• 223 DIN sorozatjelű vizsgáló-összekötővel és 5002 DIN sorozatjelű összekötővel

St acél

FT merítetten tűzihorganyzott

Törzsadatok

Cikkszám	5430151
Típus	204 KL-1500
1. megnevezés	földelőrúd
Gyártó	OBO
Méret	1500mm
Anyag	acél
Felület	merítetten tűzihorganyzott
Felületi szabvány	DIN EN ISO 1461
Legkisebb eladási egység	1
mennyiségegység	Darab
Súly	260,7 kg
Súlymértékegység	kg/100 darab
CO2-lábnyom (GWP) bölcsőtől a kapuig	8,2428 kg CO2e / 1 Darab

Műszaki adatlap

Földelő-csatlakozórúd vizsgáló-összekötővel és összekötővel

Cikkszám: 5430151

Méretek

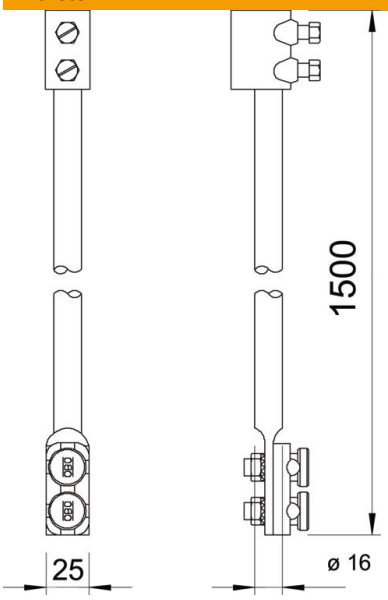

Hossz	1 500 mm
L méret	1 500 mm

Műszaki adatok

Csatlakozófuratokkal	nem
Névleges méret Ø	16 mm
Illeszkedő méret	Rd 8-10 mm
ROHS-konform	igen
Elvékonyított	nem