Műszaki adatlap

V-összekötő, szigetelőrudakhoz

Cikkszám: 5408990

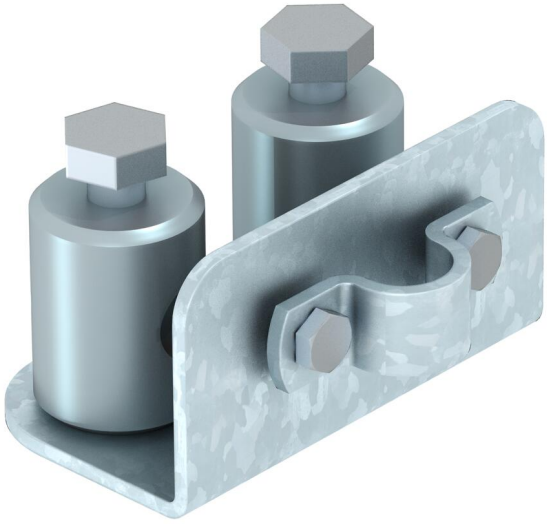

- Szigetelőrudak V-alakban történő összekötéséhez
- 16 mm átmérőjű rudakhoz

A2 rozsdamentes acél

Törzsadatok

Cikkszám	5408990
Típus	101 HV-16
1. megnevezés	Iso-Combi
2. megnevezés	Halter V-Abstützung
Gyártó	OBO
Méret	150x100x65
Anyag	rozsdamentes acél, 1.4301
Legkisebb eladási egység	1
mennyiségegység	Darab
Súly	50,7 kg
Súlymértékegység	kg/100 darab
CO2-lábnyom (GWP) bölcsőtől a kapuig	4,1621 kg CO2e / 1 Darab

Műszaki adatlap

V-összekötő, szigetelőrudakhoz

Cikkszám: 5408990

Méretek

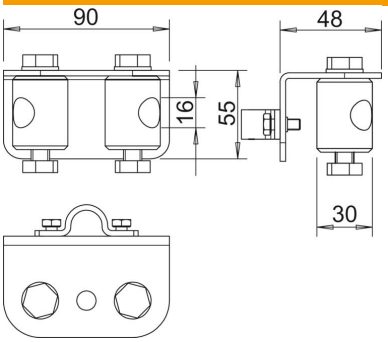

B méret	48 mm
D min. méret	30 mm
d Ø méret	16 mm
H méret	55 mm
L méret	90 mm