# Műszaki adatlap

## isFang tartó, felfogóoszlop csőre történő szereléshez

## Cikkszám: 5408959

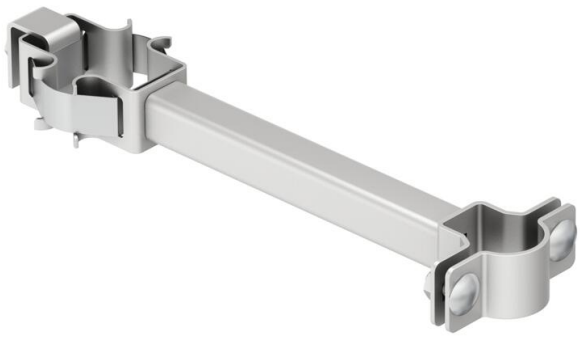

• Felfogóoszlopok ø 50–300 mm átmérőjű csövekre történő rögzítéséhez, 100, 200 ill 300 mm eltartással

**A2** rozsdamentes acél

### Törzsadatok

| | |
|---|---|
| Cikkszám | 5408959 |
| Típus | isFang TR100 300 |
| 1. megnevezés | isFang tartó |
| 2. megnevezés | csőhöz 300 mm eltartással |
| Gyártó | OBO |
| Méret | Ø50-300mm |
| Anyag | rozsdamentes acél, 1.4301 |
| Legkisebb eladási egység | 2 |
| mennyiségegység | Darab |
| Súly | 146 kg |
| Súlymértékegység | kg/100 darab |

### Méretek

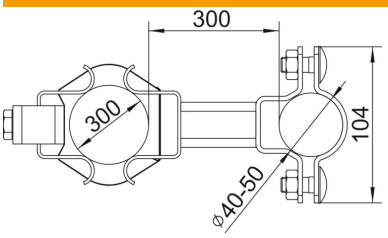


| | |
|---|---|
| D min. méret | 300 mm |
| L méret | 300 mm |

### Műszaki adatok

| | |
|---|---|
| Illeszkedő méret | ø 50–300 mm |
| ROHS-konform | igen |