# Műszaki adatlap

## Csatlakozókapocs Rd 8-10-hez, VA

## Cikkszám: 5311554

- Rd 8-10 huzalhoz
- M10-es csavarral rögzíthető

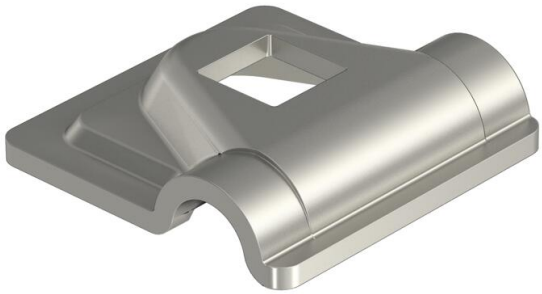

**A2** rozsdamentes acél

### Törzsadatok

| | |
|---|---|
| Cikkszám | 5311554 |
| Típus | 249 8-10 VA-OT |
| 1. megnevezés | Gyorsösszekötő |
| 2. megnevezés | Betét |
| Gyártó | OBO |
| Méret | 40x40mm |
| Anyag | rozsdamentes acél, 1.4301 |
| Legkisebb eladási egység | 100 |
| mennyiségegység | Darab |
| Súly | 3,13 kg |
| Súlymértékegység | kg/100 darab |
| CO2-lábnyom (GWP) bölcsőtől a kapuig | 0,2487 kg CO2e / 1 Darab |

# Műszaki adatlap

## Csatlakozókapocs Rd 8-10-hez, VA

## Cikkszám: 5311554

### Méretek

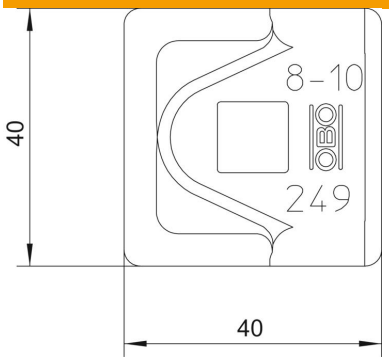


| | |
|---|---|
| A méret | 40 mm |

### Műszaki adatok

| | |
|---|---|
| Illeszkedő méret | Rd 8-10 mm |
| ROHS-konform | igen |