Műszaki adatlap

Vario gyorsösszekötő, ALU

Cikkszám: 5311519

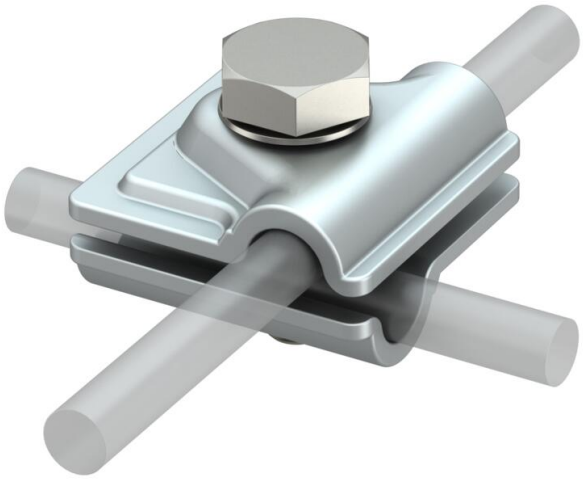

- T-, kereszt- és párhuzamos összekötésekhez
- Gyors szerelés egyetlen M10 x 30 rozsdamentes csavarral
- Megfelel a az MSZ EN 62305 követelményeinek

Alu alumínium

Törzsadatok

Cikkszám	5311519
Típus	249 8-10 ALU
1. megnevezés	gyorsösszekötő
2. megnevezés	Vario
Gyártó	OBO
Méret	44x44mm
Anyag	alumínium
Legkisebb eladási egység	30
mennyiségegység	Darab
Súly	6,6 kg
Súlymértékegység	kg/100 darab
CO2-lábnyom (GWP) bölcsőtől a kapuig	1,0187 kg CO2e / 1 Darab

Műszaki adatlap

Vario gyorsösszekötő, ALU

Cikkszám: 5311519

Méretek

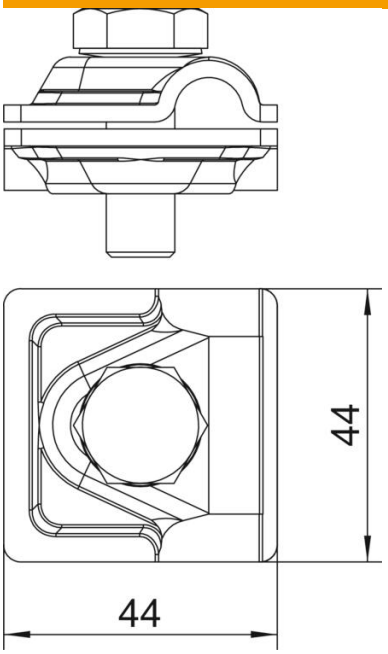

Hossz	44 mm
Szélesség	44 mm
A méret	44 mm

Műszaki adatok

A rögzítőcsavar fajtája	Hatlapfejű csavar
A csatlakozás módja	Többcélú összekötő kapocs
Villámáram-szilárdság	H/100 kA
Alkalmas csatlakozáshoz	Huzal Rd 8-10 / Rd 8-10
Illeszkedő méret	Rd 8-10 mm
ROHS-konform	igen
Körvezető-átmérő 1. vezető max.	10 mm
Körvezető-átmérő 1. vezető min.	8 mm
Körvezető-átmérő 2. vezető max.	10 mm
Körvezető-átmérő 2. vezető min.	8 mm
Közbenső lap	nem