Muszaki adatlap

Járófelületbe süllyeszthető mérési hely, beépített vizsgáló-összekötővel

Cikkszám: 5106003

- fenéklemez nélkül
- feketére lakkozott öntöttvas
- vizsgáló összekötővel, Rd 8-10 huzalokhoz és FL40 szalagokhoz
- megfelel az MSZ EN 62561-5 követelményeinek, nagy terheléshez (40kN/ 4,0 t) alkalmazható

EN-GJL Öntöttvas

Törzsadatok

Cikkszám	5106003
Típus	5700 SP
1. megnevezés	Járófelületbe sülly. mérési hely
2. megnevezés	beépített vizsgáló összekötővel
Gyártó	OBO
Méret	227x155x115
Szín	fekete
Anyag	öntöttvas
Legkisebb eladási egység	1
mennyiségegység	Darab
Súly	770 kg
súly-mértékegység	kg/100 darab
CO2-lábnyom (GWP) bölcsőtől a kapuig	15,5265 kg CO2e / 1 Darab

Muszaki adatlap

Járófelületbe süllyeszthető mérési hely, beépített vizsgáló-összekötővel

Cikkszám: 5106003

Méretek

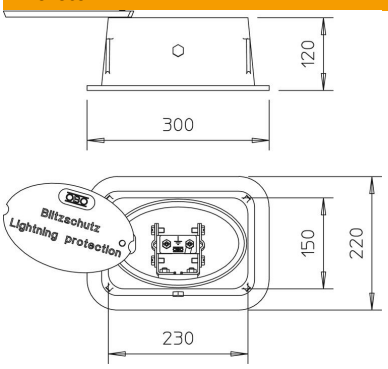

Műszaki adatok

Tartozékok fajtája	Leválasztó szekrény
Illeszkedő méret	RD 8-10 x FL 30-40 mm