Műszaki adatlap

LightningController - MCF75-NAR-TNC

Cikkszám: 5096982



T1 + T2. típusú SPD, 40 mm-es gyűjtősínre történő szerelés, TN-C rendszerek

- Védelmi feszültségszint <1,5 kV a végberendezés védelme érdekében
- Villámvédelmi potenciálkiegyenlítés az MSZ EN 62305 szerint
- Akár 75 kA (10/350) villámáram-levezetőképességgel, 3-pólusú
- Megfelel az MSZ HD 60364-5-534 szerinti követelményeknek
- 50 kA zárlati áram megszakítóképesség, max. 315 A gL/gG előtétbiztosítók
- Méretlen oldali beépítésre alkalmas, a hálózati engedélyes engedélyével

Alkalmazás: villámvédelemmel vagy szabadvezetékes betáplálással ellátott épületekben.

RoHS conform | 230/400 V System | Type 1+2 | LPZ 0→2 | HALOGEN FREE

Törzsadatok

Cikkszám	5096982
Típus	MCF75-NAR-TNC
1. megnevezés	LightningController Rail
2. megnevezés	hárompólusú kivitel
Gyártó	OBO
Méret	255V
Legkisebb eladási egység	1
mennyiségegység	Darab
Súly	100,8 kg
Súlymértékegység	kg/100 darab
CO2-lábnyom (GWP) bölcsőtől a kapuig	5,238 kg CO2e / 1 Darab

Műszaki adatlap

LightningController - MCF75-NAR-TNC

Cikkszám: 5096982

Méretek

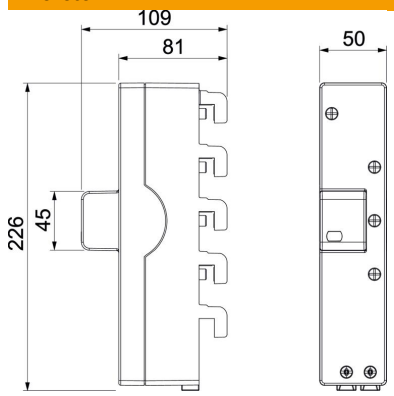

Hossz	226 mm
Szélesség	50 mm
Magasság	109 mm

Műszaki adatok

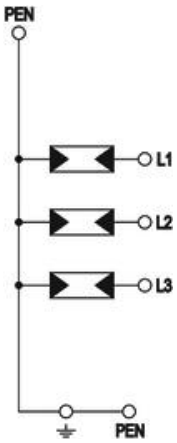

Levezetőképesség (8/20 µs) [összes]	75 kA
Csatlakozó keresztmetszete (min.)	10 mm²
Válaszidő	<100 ns
Válaszidő (L-N)	<100 ns
Válaszidő (N-PE)	<100 ns
Kivitel	3+NPE
A pólusok kivitele	3
Beépítési szélesség elosztóegységekben (TE, 17,5mm)	egyéb
Üzemi hőmérséklet max.	80 °C
Üzemi hőmérséklet min.	-40 °C
Villámáram levezetőképesség (10/350 µs)	25 kA
Villámáram (10/350) [összes]	75 kA
Forgatónyomaték	35 Lbs
Forgatónyomaték	3,5 Nm
Beépítés helye	Innenraum
Távjelzés	nem
Állapot-/hibajelzés	optikai
A készülékház anyaga túlfeszültség-védelmi alkatrészek számára	PA UL 94 V-0
Védelmi feszültségszint [L-PEN]	1,5 kV
Legmagasabb tartós feszültség (L-N)	255 V
Max. tartós feszültség, AC	255 V
Zárlati szilárdság max. hálózatoldali túláramvédelem esetén	50 kA eff
Hajlékony vezető keresztmetszete (finomhuzalos) max.	35 mm²
Hajlékony vezető keresztmetszete (finomhuzalos) max.	2 AWG
Hajlékony vezető keresztmetszete (finomhuzalos) min.	7 AWG

Műszaki adatlap

LightningController - MCF75-NAR-TNC

Cikkszám: 5096982

Műszaki adatok

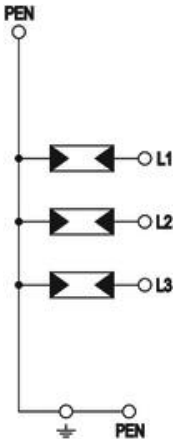

Hajlékony vezető keresztmetszete (finomhuzalos) min.	10 mm²
Merev vezető keresztmetszete (egy-/többhuzalos) max.	2 AWG
Merev vezető keresztmetszete (egy-/többhuzalos) max.	35 mm²
Merev vezető keresztmetszete (egy-/többhuzalos) min.	7 AWG
Merev vezető keresztmetszete (egy-/többhuzalos) min.	10 mm²
Páratartalom min.	5 %
Páratartalom max.	95 %
Max. hálózatoldali túláramvédelem	315 A
Maximális előtétbiztosító	315 A
Maximális levezetőképesség (8/20 µs)	50 kA
Maximális levezetőképesség (8/20 µs) [L-N]	50 kA
Minimális távolság	0 mm
Szerelési mód	Gyűjtősín 40 mm
Névleges levezetőképesség (8/20 µs)	25 kA
Névleges levezetőképesség (8/20 µs) [L-N]	25 kA
Névleges frekvencia	50 Hz
Névleges feszültség AC (50 / 60 Hz)	230 V
Hálózattípus	TN-C
Hálózattípus TN	igen
Hálózattípus TN-C	igen
Portok	One-Port-SPD
ROHS-konform	exempt
Védettség	IP20
Védelmi szint	≤1,5 kV
Jelzés a készüléken	optikai
MSZ EN 61643-11 szerinti SPD	1+2-es típus
SPD az IEC EN 61643-1 szerint	I+II. osztály
Alkalmazási hőmérséklet-tartomány max.	80 °C
Alkalmazási hőmérséklet-tartomány min.	-40 °C
TOV-feszültség [L-N] – „fail safe mode” - 120 min	442 V
TOV-feszültség [L-N]– „withstand mode” - 5 s	440 V
Engedélyek	VDE