Műszaki adatlap

Cserélhető betétes túlfeszültség-védelmi eszköz, 2x2-pólusú, közvetett földelés, optikai állapotjelzéssel, 5 V
Cikkszám: 5080365

- Cserélhető betétes T1+T2/D1+C2 típusú túlfeszültség-védelmi eszköz, a mérési-, irányítási és szabályozási rendszerekhez

- Védelmi készülék többeres rendszerekhez
- Árnyékolás közvetett földelése
- Frekvenciatartomány 100 MHz-ig
- Földelés kalapsíneken vagy csatlakozó vezetéken keresztül lehetséges
- Keskeny szélesség, 17,5 mm
- Folyamatos rendelkezésre állás - a jelátvitel a betét kihúzásakor sem szakad meg
- Optikai állapotjelzéssel és távjelzési lehetőséggel a blokkokhoz kapcsolt tápegységen keresztül PDP-PS
- Integrált buszcsatlakozóval

Felhasználás: Univerzális villám- és túlfeszültség-védelem adatátviteli eszközökhöz a mérési-, irányítási és szabályozási rendszerekben.

MSR LPZ 0→2

Törzsadatok

Cikkszám	5080365
Típus	PDP-2x2-5-I-OS
1. megnevezés	túlfeszültségvédelem adatátvitel
2. megnevezés	cserélh.betét 2x2p.indirekt föld
Gyártó	OBO
Méret	5V
Legkisebb eladási egység	1
mennyiségegység	Darab
Súly	8,8 kg
Súlymértékegység	kg/100 darab
CO2-lábnyom (GWP) bölcsőtől a kapuig	0,7889 kg CO2e / 1 Darab

Műszaki adatlap

Cserélhető betétes túlfeszültség-védelmi eszköz, 2x2-pólusú, közvetett földelés, optikai állapotjelzéssel, 5 V
Cikkszám: 5080365

Méretek

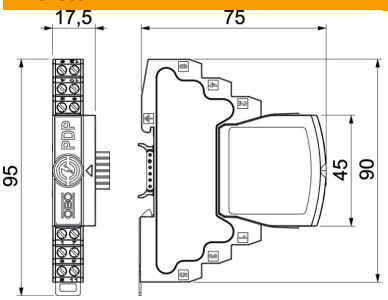

Hossz	75 mm
Szélesség	17,5 mm
Magasság	95 mm

Műszaki adatok

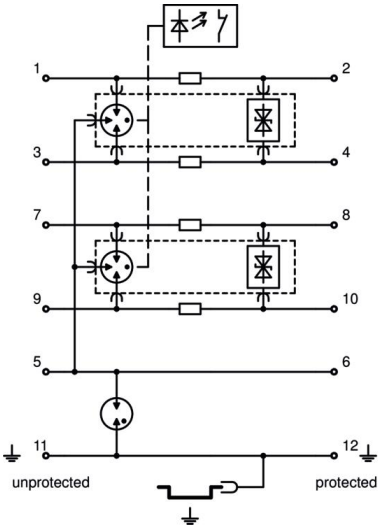

Csatlakozási keresztmetszet, hajlékony, max.	1,5 mm²
Csatlakozási keresztmetszet, hajlékony, min.	0,14 mm²
Csatlakozási keresztmetszet, többhuzalos, max.	2,5 mm²
Csatlakozási keresztmetszet, többhuzalos, min.	0,14 mm²
Csatlakozási keresztmetszet, merev, max.	2,5 mm²
Csatlakozási keresztmetszet, merev, min.	0,14 mm²
Pólusszám	4
Kivitel	2x2-pólusú
Beiktatási csillapítás (Insertion loss)	≤3 dB
Földelés következőkkel:	Csatlakozóvezeték/kalapsín
Összes levezetési lökőáram (10/350)	2,5 kA
Összes-levezetőképesség (8/20)	20 kA
Határfrekvencia	100 MHz
Max. tartós feszültség, AC	4,2 V
Legmagasabb tartós feszültség, DC	6 V
Levezetőképesség	2,5 kA
Kapacitás (ér-ér között)	≤30 pF
Kapacitás (ér-föld között)	≤30 pF
Kategorie	T1+T2 / D1+C2
LPZ	0→2
Hosszellenállás	1.2 ± 5%
Bemenet / kimenet szerelése	Csavaros csatlakozókapcsok
Szerelési mód	Kalapsín 35 mm
Névleges levezetőképesség (8/20 µs)	10 kA
Névleges áram AC	0,425 A
Névleges áram DC	0,6 A
Névleges levezetési lökőáram In C2 szerint (teljes)	20 kA
Vizsgálati szabvány	MSZ EN 61643-21
ROHS-konform	igen
Árnyékolás-csatlakoztatás	igen

Műszaki adatlap

Cserélhető betétes túlfeszültség-védelmi eszköz, 2x2-pólusú, közvetett földelés, optikai állapotjelzéssel, 5 V
Cikkszám: 5080365

Műszaki adatok

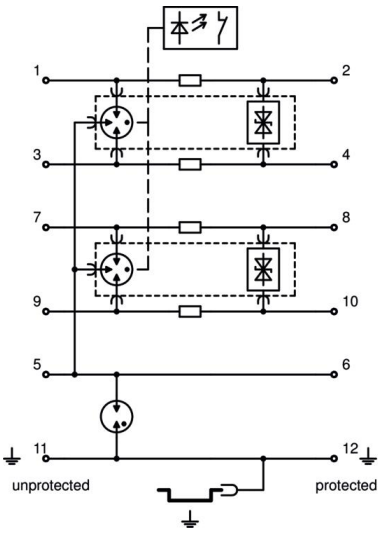

Árnyékolás	közvetett
Védettség	IP20
Védelmi feszültségszint, ér - ér	100 V
Védelmi feszültségszint, ér - föld	1600 V
Védelmi feszültségszint árnyékolás - föld (S-PE)	1300 V
Soros ellenállás erenként	1,2 Ω ± 5%
Jelzés a készüléken	nem tartalmaz
MSZ EN 61643-11 szerinti SPD	1+2-es típus
SPD az IEC EN 61643-1 szerint	I+II. osztály
SPD az MSZ EN 61643-21 szerint	T1+T2 / D1+C2
Dugaszolórendszer	Kapocs
Lökőfeszültségállóság, ér-ér	10 kV / 5 kA
Lökőfeszültségállóság, ér-föld	10 kV / 5 kA
Alkalmazási hőmérséklet-tartomány max.	80 °C
Alkalmazási hőmérséklet-tartomány min.	-40 °C