# Műszaki adatlap

## Túlfeszültség-védelem adatátviteli rendszerekhez, cserélhető betéttel, 2-pólusú, közvetett földeléssel, 5 V
## Cikkszám: 5080309

Túlfeszültség-védelem, cserélhető betéttel, D1+C2, adatátviteli-, mérési-, szabályozási- és vezérléstechnikai rendszerekhez

- Védelem többeres rendszerekhez
- Az árnyékolás közvetett földelése
- Átviteli frekvencia max. 100 MHz
- Földelés a szerelősínen és/vagy csatlakozóvezetéken keresztül
- Szélessége 12,5 mm
- Folyamatos üzembiztonság - a betét eltávolítása nem szakítja meg a jelátvitelt

Alkalmazás: Univerzális túlfeszültség-védelem adatátviteli-, mérési-, szabályozási- és vezérléstechnikai rendszerekhez

MSR LPZ 0→2

### Törzsadatok

| | |
|---|---|
| Cikkszám | 5080309 |
| Típus | PDP-2-5-I |
| 1. megnevezés | Túlfeszültség-levezető adatátvit |
| 2. megnevezés | 2 pólusú, indirekt földelés |
| Gyártó | OBO |
| Méret | 5V |
| Legkisebb eladási egység | 1 |
| mennyiségegység | Darab |
| Súly | 6,6 kg |
| Súlymértékegység | kg/100 darab |
| CO2-lábnyom (GWP) bölcsőtől a kapuig | 0,4264 kg CO2e / 1 Darab |

# Műszaki adatlap

## Túlfeszültség-védelem adatátviteli rendszerekhez, cserélhető betéttel, 2-pólusú, közvetett földeléssel, 5 V
## Cikkszám: 5080309

### Méretek

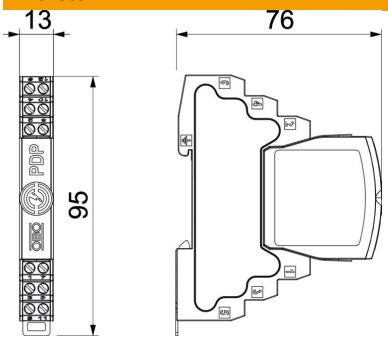


| | |
|---|---|
| Hossz | 76 mm |
| Szélesség | 13 mm |
| Magasság | 95 mm |

### Műszaki adatok

| | |
|---|---|
| Csatlakozási keresztmetszet, hajlékony, max. | 1,5 mm² |
| Csatlakozási keresztmetszet, hajlékony, min. | 0,14 mm² |
| Csatlakozási keresztmetszet, többhuzalos, max. | 2,5 mm² |
| Csatlakozási keresztmetszet, többhuzalos, min. | 0,14 mm² |
| Csatlakozási keresztmetszet, merev, max. | 2,5 mm² |
| Csatlakozási keresztmetszet, merev, min. | 0,14 mm² |
| Pólusszám | 2 |
| Kivitel | 2-pólusú |
| Beiktatási csillapítás (Insertion loss) | ≤3 dB |
| Földelés következőkkel: | Csatlakozóvezeték/kalapsín |
| Összes levezetési lökőáram (10/350) | 2,5 kA |
| Összes-levezetőképesség (8/20) | 20 kA |
| Határfrekvencia | 100 MHz |
| Max. tartós feszültség, AC | 4,2 V |
| Legmagasabb tartós feszültség, DC | 6 V |
| Levezetőképesség | 2,5 kA |
| Kapacitás (ér-ér között) | ≤30 pF |
| Kapacitás (ér-föld között) | ≤30 pF |
| Kategorie | T1+T2 / D1+C2 |
| LPZ | 0→2 |
| Hosszellenállás | 1.2 ± 5% |
| Bemenet / kimenet szerelése | Csavaros csatlakozókapcsok |
| Szerelési mód | Kalapsín 35 mm |
| Névleges levezetőképesség (8/20 µs) | 10 kA |
| Névleges áram AC | 0,425 A |
| Névleges áram DC | 0,6 A |
| Névleges levezetési lökőáram In C2 szerint (teljes) | 20 kA |
| Vizsgálati szabvány | MSZ EN 61643-21 |
| ROHS-konform | igen |

# Műszaki adatlap

## Túlfeszültség-védelem adatátviteli rendszerekhez, cserélhető betéttel, 2-pólusú, közvetett földeléssel, 5 V
## Cikkszám: 5080309

### Műszaki adatok

| | |
|---|---|
| Árnyékolás-csatlakoztatás | igen |
| Árnyékolás | közvetett |
| Védettség | IP20 |
| Védelmi feszültségszint, ér - ér | 100 V |
| Védelmi feszültségszint, ér - föld | 1600 V |
| Védelmi feszültségszint árnyékolás - föld (S-PE) | 1300 V |
| Soros ellenállás erenként | 1,2 Ω ± 5% |
| Jelzés a készüléken | nem tartalmaz |
| MSZ EN 61643-11 szerinti SPD | 1+2-es típus |
| SPD az IEC EN 61643-1 szerint | I+II. osztály |
| SPD az MSZ EN 61643-21 szerint | T1+T2 / D1+C2 |
| Dugaszolórendszer | Kapocs |
| Lökőfeszültségállóság, ér-ér | 10 kV / 5 kA |
| Lökőfeszültségállóság, ér-föld | 10 kV / 5 kA |
| Alkalmazási hőmérséklet-tartomány max. | 80 °C |
| Alkalmazási hőmérséklet-tartomány min. | -40 °C |