Műszaki adatlap

951-es sorozatjelű földelőkapocs

Cikkszám: 5051509



- Hossz- és keresztirányú vezetékfektetés lehetséges
- 1 db Ø 9 mm csatlakozófurattal
- 2 db M6 x 16 hengeres fejű csavarral

A2 rozsdamentes acél

Törzsadatok

Cikkszám	5051509
Típus	951
1. megnevezés	földelőkapocs
2. megnevezés	univerzális
Gyártó	OBO
Méret	M6
Anyag	rozsdamentes acél, 1.4301
Legkisebb eladási egység	10
mennyiségegység	Darab
Súly	5,4 kg
Súlymértékegység	kg/100 darab
CO2-lábnyom (GWP) bölcsőtől a kapuig	0,2865 kg CO2e / 1 Darab

Műszaki adatlap

951-es sorozatjelű földelőkapocs

Cikkszám: 5051509

Méretek

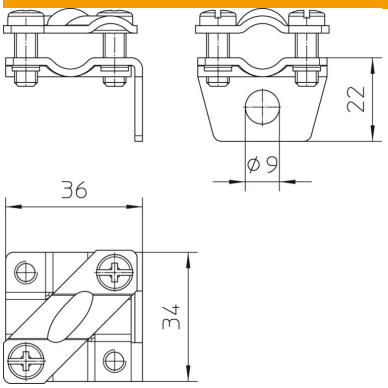

Műszaki adatok

Oldalkivezetéses	Huzal
ROHS-konform	igen