Műszaki adatlap

925-ös sorozatjelű földelőbilincs

Cikkszám: 5040094

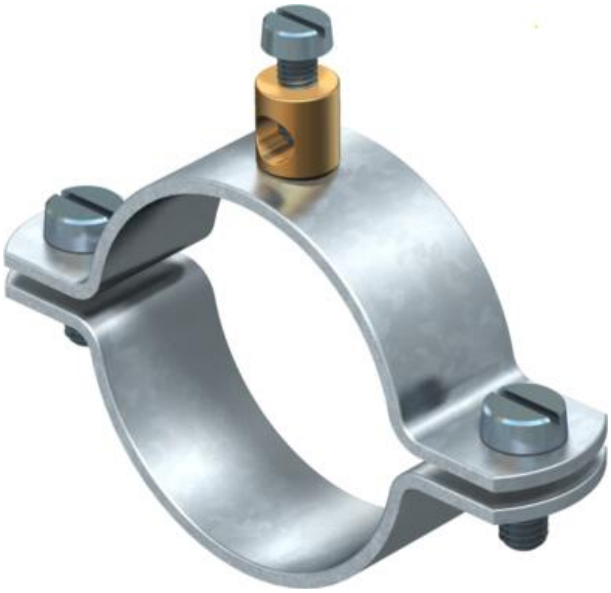

• 1/4 - 1 1/2 coll méretű, illetve Ø 11,5-48,3 mm csövekhez, 2 db M6 x 16 hengerfejű csavarral (G)

• Szegecselt sárgaréz csatlakozókapocs, 1 db M5 x 12 hengerfejű csavarral

• Csatlakoztatási lehetőségek: 1 x max 16 mm² vezeték

St	acél
G	galvanikusan horganyzott

Törzsadatok

Cikkszám	5040094
Típus	925 3/4
1. megnevezés	földelőbilincs
2. megnevezés	max. 16 mm² vezetékhez
Gyártó	OBO
Méret	3/4"
Anyag	acél
Felület	galvanikusan horganyzott
Felületi szabvány	EN ISO 19598 / EN ISO 4042
Legkisebb eladási egység	25
mennyiségegység	Darab
Súly	5,316 kg
Súlymértékegység	kg/100 darab
CO2-lábnyom (GWP) bölcsőtől a kapuig	0,1181 kg CO2e / 1 Darab

Műszaki adatlap

925-ös sorozatjelű földelőbilincs

Cikkszám: 5040094

Méretek

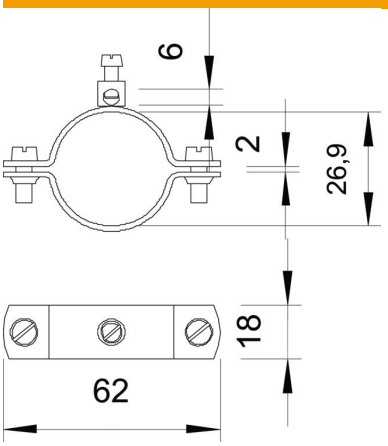

A méret	62 mm
b méret	18 mm
D méret	26,9 mm
X méret	2 mm

Műszaki adatok

A vezetők száma	1
A csatlakoztatandó vezeték max. keresztmetszete	16 mm²
A csatlakoztatandó vezeték min. keresztmetszete	0 mm²
ROHS-konform	exempt
Befogási tartomány D	3/4
D befogási tartomány max.	26,9 mm
D befogási tartomány min.	24,9 mm