Műszaki adatlap

942-es sorozatjelű földelőbilincs

Cikkszám: 5038057



- 1/8 - 1 1/2 coll méretű, illetve Ø 8-49 mm csövekhez
- Csatlakoztatási lehetőség: vezetékek 25 mm²-ig
- Csatlakozókapoccsal és M6 x 16 nikkelezett sárgaréz hengeres fejű csavarral
- Bilincs-felsőrész és -alsórész nikkelezett vörösrézből

Cu	vörösréz
N	nikkelezett

Törzsadatok

Cikkszám	5038057
Típus	942 18
1. megnevezés	földelőbilincs
Gyártó	OBO
Méret	16-18mm
Anyag	réz
Felület	nikkelezett
Felületi szabvány	
Legkisebb eladási egység	10
mennyiségegység	Darab
Súly	5,17 kg
Súlymértékegység	kg/100 darab
CO2-lábnyom (GWP) bölcsőtől a kapuig	0,1703 kg CO2e / 1 Darab

Műszaki adatlap

942-es sorozatjelű földelőbilincs

Cikkszám: 5038057

Méretek

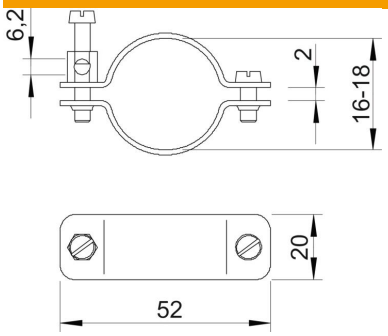

A méret	52 mm
b méret	20 mm
X méret	2 mm

Műszaki adatok

A vezetők száma	1
A csatlakoztatandó vezeték max. keresztmetszete	25 mm²
A csatlakoztatandó vezeték min. keresztmetszete	0 mm²
ROHS-konform	exempt
Befogási tartomány D	3/8
D befogási tartomány max.	18 mm
D befogási tartomány min.	16 mm