Műszaki adatlap

Keresztföldelö, szalagacél-zászlóval

Cikkszám: 5003296



- Keresztföldelő, 50 x 50 x 3 mm, 2 m hosszú FL 30 x 3,5 szalaggal
- 2 x Ø 11 mm furat (a szalag végén)
- Földelő egyszerű és gyors léteséhez

St	acél
FT	merítetten tűzihorganyzott

Törzsadatok

Cikkszám	5003296
Típus	213 2500 M
1. megnevezés	keresztföldelő
2. megnevezés	szalagacél-zászlóval
Gyártó	OBO
Méret	2500mm
Anyag	acél
Felület	merítetten tűzihorganyzott
Felületi szabvány	DIN EN ISO 1461
Legkisebb eladási egység	1
mennyiségegység	Darab
Súly	783,8 kg
Súlymértékegység	kg/100 darab
CO2-lábnyom (GWP) bölcsőtől a kapuig	18,3385 kg CO2e / 1 Darab

Műszaki adatlap

Keresztföldelö, szalagacél-zászlóval

Cikkszám: 5003296

Méretek

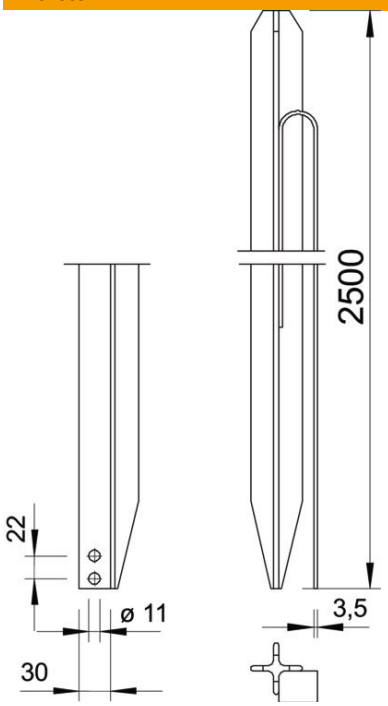

Hossz	2 500 mm
L méret	2 500 mm

Műszaki adatok

Kivitel	acélszalag csatlakozózászlóval
Profil típusa	Kereszt
ROHS-konform	igen
Összekötési mód	egyéb