Műszaki adatlap

Hengerfejű horgonycsavar, MMS-plus P 6x50, Panhead fejjel

Cikkszám: 3498105

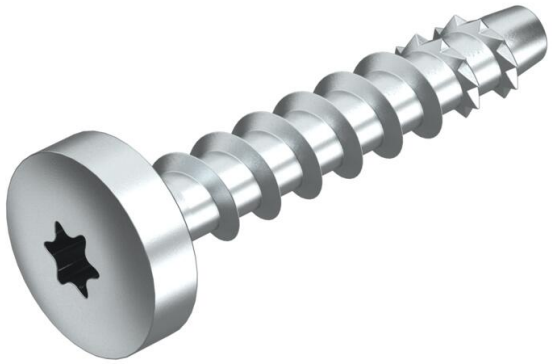

Horgonycsavar közvetlen szereléshez dübel nélkül húzott és nyomott betonban és falazatban. Hengeres fejjel az univerzális rögzítésekhez. Torx-hajtás T30.

CE-jelöléssel ellátott építési termék, amelyet az EAD szerint teszteltek, Európai Műszaki Engedéllyel (ETA) és felhasználhatósági igazolással. Tűzterhelés alatti terhelhetőség R120 tűzállósági osztályig igazolt.
Alap
A horgonycsavarok az alábbi anyagokból készült falazatokba történő becsavarásra alkalmasak:
- homokkő - tömör tégla (KSV)
- homokkő - lyukas tégla (KSL)
- tömör tégla (Vz)

St	acél
G	galvanikusan horganyzott

Törzsadatok

Cikkszám	3498105
Típus	MMS+ P 6x40
1. megnevezés	tűzálló acéldübel
2. megnevezés	Panhead, T30 hajtás
Gyártó	OBO
Méret	6x40mm
Szín	cink
Anyag	acél
Felület	galvanikusan horganyzott
Felületi szabvány	EN ISO 19598 / EN ISO 4042
Legkisebb eladási egység	100
mennyiségegység	Darab
Súly	1 kg
Súlymértékegység	kg/100 darab

Műszaki adatlap

Hengerfejű horgonycsavar, MMS-plus P 6x50, Panhead fejjel

Cikkszám: 3498105

Méretek

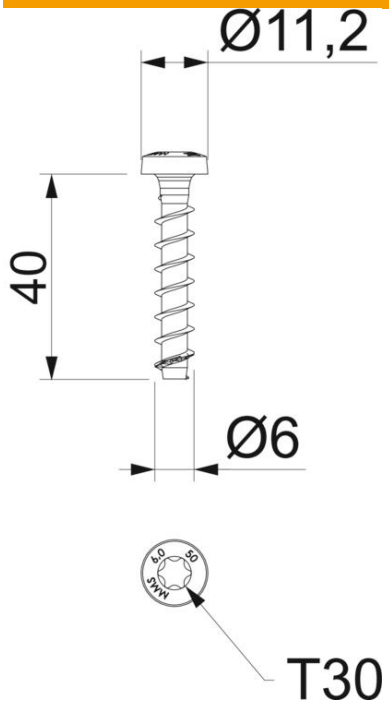

Méret	6 x 40
Hossz	40 mm
L méret	40 mm

Műszaki adatok

A dübelek/szegek/csavarok kivitelezése	Spiráldübel
Furatmélység	40 mm
Furatátmérő min.	5 mm
edzett	igen
Menet átmérője ST	6
Szorítási tartomány	5 mm
Fejátmérő	11,2 mm
Fejforma	Félgömbfej
ROHS-konform	igen
Csavaros rögzítéstechnikai elemek	Torx
Fire resistance class EN 13501-1	R30 R60 R90 R120