Műszaki adatlap

Szondacsúcs LightEarth csőföldelőkhöz

Cikkszám: 3041409



- LightEarth földelő rendszerhez alkalmas

CE

St	acél
FT	merítetten tűzihorganyzott

Törzsadatok

Cikkszám	3041409
Típus	LE SPITZE
1. megnevezés	földelőcsúcs
2. megnevezés	LightEarth földelőhöz
Gyártó	OBO
Méret	25mm
Anyag	acél
Felület	merítetten tűzihorganyzott
Felületi szabvány	DIN EN ISO 1461
Legkisebb eladási egység	5
mennyiségegység	Darab
Súly	10 kg
Súlymértékegység	kg/100 darab
CO2-lábnyom (GWP) bölcsőtől a kapuig	0,2071 kg CO2e / 1 Darab

Műszaki adatlap

Szondacsúcs LightEarth csőföldelőkhöz

Cikkszám: 3041409

Méretek

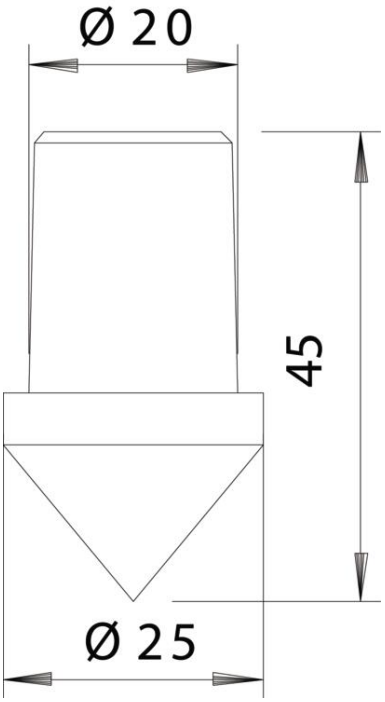

Műszaki adatok

Kivitel	Beütőcsúcs
Mélyföldelők kialakítása	Csőföldelő
Földelőszonda méret	25 mm
ROHS-konform	igen
Mélyföldelőhöz max.	25 mm
Mélyföldelőhöz min.	25 mm