Műszaki adatlap

Quick-Pipe összekötő karmantyú, világosszürke

Cikkszám: 2154087



A Quick-Pipe műanyag összekötő karmantyú, hosszanti toldások kialakításához. Quick-Pipe vagy flexibilis csövekhez alkalmas. Szerszám nélküli nyitás és zárás. A Quick-Pipe összekötő karmantyú -25 és +60°C között használható.

PP polipropilén

Törzsadatok

Cikkszám	2154087
Típus	3000 MMS M32 LGR
1. megnevezés	Quick-Pipe összekötő elem
Gyártó	OBO
Méret	M32
Szín	világosszürke; RAL 7035
Anyag	polipropilén
Legkisebb eladási egység	10
mennyiségegység	Darab
Súly	1,095 kg
Súlymértékegység	kg/100 darab
CO2-lábnyom (GWP) bölcsőtől a kapuig	0,0584 kg CO2e / 1 Darab

Műszaki adatlap

Quick-Pipe összekötő karmantyú, világosszürke

Cikkszám: 2154087

Méretek

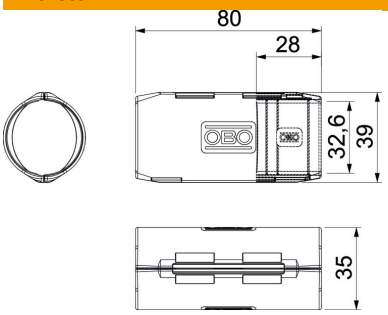

B méret	39 mm
d méret	32,6 mm
L méret	80 mm
L1 méret	28 mm

Műszaki adatok

Méret	M32
Halogénmentes	igen
Polírozott felület	nem
ROHS-konform	igen
Alkalmazási hőmérséklet-tartomány max.	60 °C
Alkalmazási hőmérséklet-tartomány min.	0 °C