Műszaki adatlap

Szűkítő, metrikus menet

Cikkszám: 2089513

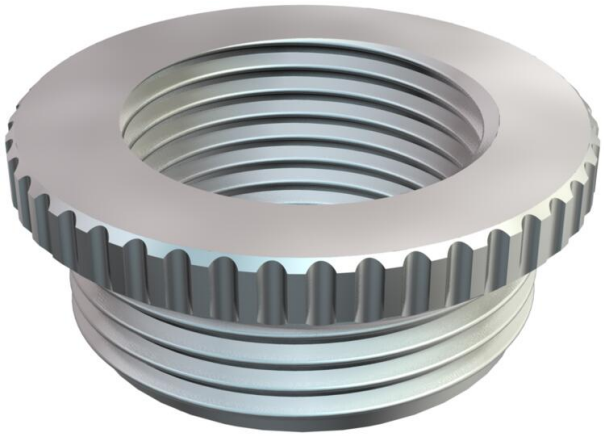

DIN 46320 szerinti szűkítőelem (H alkatrész), MSZ EN 60423, ill. ISO 68 szerinti metrikus menettel.

CE M

CuZn 37 sárgaréz

N nikkelezett

Törzsadatok

Cikkszám	2089513
Típus	167 R MS M20-12
1. megnevezés	szűkítő
Gyártó	OBO
Méret	M20-M12
Anyag	sárgaréz
Felület	nikkelezett
Felületi szabvány	
Legkisebb eladási egység	50
mennyiségegység	Darab
Súly	1,34 kg
Súlymértékegység	kg/100 darab
CO2-lábnyom (GWP) bölcsőtől a kapuig	0,0337 kg CO2e / 1 Darab

Műszaki adatlap

Szűkítő, metrikus menet

Cikkszám: 2089513

Méretek

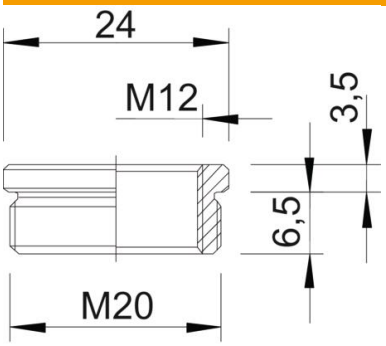

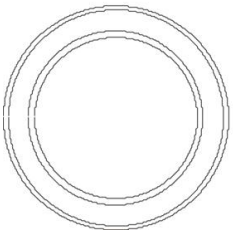

D méret	24 mm
L1 méret	6,5 mm
L2 méret	3,5 mm

Műszaki adatok

Robbanásveszélyes alkalmazásokhoz	nem
Menet típusa: belső menet	metrikus
Menet típusa: belső menet	metrikus
Menethossz	6,5 mm
Menet mérete: metrikus, külső	20
Menet mérete: metrikus, belső	12
ROHS-konform	exempt
nikkelezett	igen