Műszaki adatlap

Tömszelence, metrikus menet, ellenanyával szerelve, világosszürke

Cikkszám: 2022774





Tömszelence metrikus csatlakozómenettel kalapos-anyás kivitelben, leágazódobozokhoz, készülékházakhoz, elosztódobozokhoz normál és ipari területeken. Húzásmentesítővel és integrált tömítőgyűrűvel, MSZ EN 6244 szerint bevizsgálva. IP68 védettségi szint. -20°C és +65°C között használható. Ellenanyával együtt.

PA poliamid

Törzsadatok

Cikkszám	2022774
Típus	V-TEC VM50+ LGR
1. megnevezés	Tömszelence
2. megnevezés	ellenanyával
Gyártó	OBO
Méret	M50
Szín	világosszürke; RAL 7035
Anyag	poliamid
Legkisebb eladási egység	5
mennyiségegység	Darab
Súly	6,356 kg
Súlymértékegység	kg/100 darab
CO2-lábnyom (GWP) bölcsőtől a kapuig	0,3395 kg CO2e / 1 Darab

Műszaki adatlap

Tömszelence, metrikus menet, ellenanyával szerelve, világosszürke

Cikkszám: 2022774

Méretek

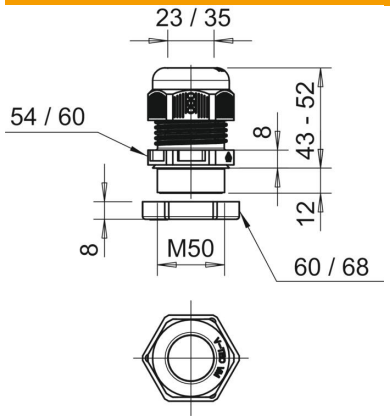

E1 méret (mm)	60 mm
E2 méret	68 mm
L max.	52 mm
L min.	43 mm
L1 méret	12 mm
L2 méret	8 mm
L3 méret	8 mm

Műszaki adatok

A tömítés fajtája	Tömítőgyűrű
Kivitel	egyenes
Hajlítás elleni védelem	nem
D tömítési tartomány max.	35 mm
D tömítési tartomány min.	23 mm
Robbanásveszélyes alkalmazásokhoz	nem
Tömszelence lapos kábelhez	nem
lángálló	VDE 0471/DIN 695 2-1, vizsgálati hőmérséklet: 650 °C
Robbanásveszélyes zónához	nélkül
robbanásveszélyes zónához	nélkül
Porrobbanásveszélyes zónákhoz	nélkül
Menet	M50 x 1,5
Csavarmenet típusa	metrikus
Menethossz	12 mm
Menet névleges mérete	50
Menetemelkedés	1,5 mm
Üvegszállal erősített	nem
Halogénmentes	igen
Instabil nyomaték	12 Nm
Tömítőbetét, több kábelhez	nem
Ellenanyával	nem
ROHS-konform	igen
Ütésálló	nem
Kulcsnyílás 1	54 mm
Kulcsnyílás 2	60 mm
Védettség	IP68
Összepattintható tömszelence	nem
Alkalmazási hőmérséklet-tartomány max.	65 °C
Alkalmazási hőmérséklet-tartomány min.	-20 °C
Húzás-tehermentesítési lehetőség	igen