Műszaki adatlap

Tömszelence, metrikus menet, ellenanyával szerelve, világosszürke

Cikkszám: 2022762





Tömszelence metrikus csatlakozómenettel kalapos-anyás kivitelben, leágazódobozokhoz, készülékházakhoz, elosztódobozokhoz normál és ipari területeken. Húzásmentesítővel és integrált tömítőgyűrűvel, MSZ EN 6244 szerint bevizsgálva. IP68 védettségi szint. -20°C és +65°C között használható. Ellenanyával együtt.

PA poliamid

Törzsadatok

Cikkszám	2022762
Típus	V-TEC VM12+ LGR
1. megnevezés	Tömszelence
2. megnevezés	ellenanyával
Gyártó	OBO
Méret	M12
Szín	világosszürke; RAL 7035
Anyag	poliamid
Legkisebb eladási egység	50
mennyiségegység	Darab
Súly	0,337 kg
Súlymértékegység	kg/100 darab
CO2-lábnyom (GWP) bölcsőtől a kapuig	0,0255 kg CO2e / 1 Darab

Műszaki adatlap

Tömszelence, metrikus menet, ellenanyával szerelve, világosszürke

Cikkszám: 2022762

Méretek

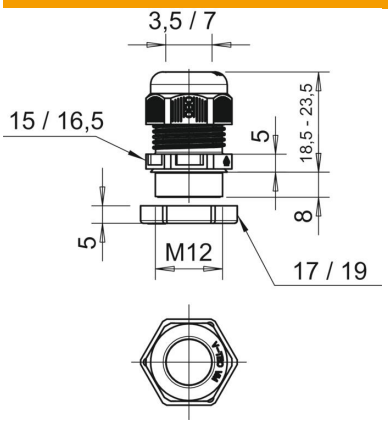

E1 méret (mm)	16,5 mm
E2 méret	19 mm
L max.	23,5 mm
L min.	18,5 mm
L1 méret	8 mm
L2 méret	5 mm
L3 méret	5 mm

Műszaki adatok

A tömítés fajtája	Tömítőgyűrű
Kivitel	egyenes
Hajlítás elleni védelem	nem
D tömítési tartomány max.	7 mm
D tömítési tartomány min.	3,5 mm
Robbanásveszélyes alkalmazásokhoz	nem
Tömszelence lapos kábelhez	nem
lángálló	VDE 0471/DIN 695 2-1, vizsgálati hőmérséklet: 650 °C
Robbanásveszélyes zónához	nélkül
robbanásveszélyes zónához	nélkül
Porrobbanásveszélyes zónákhoz	nélkül
Menet	M12 x 1,5
Csavarmenet típusa	metrikus
Menethossz	8 mm
Menet névleges mérete	12
Menetemelkedés	1,5 mm
Üvegszállal erősített	nem
Halogénmentes	igen
Instabil nyomaték	2 Nm
Tömítőbetét, több kábelhez	nem
Ellenanyával	nem
ROHS-konform	igen
Ütésálló	nem
Kulcsnyílás 1	15 mm
Kulcsnyílás 2	17 mm
Védettség	IP68
Összepattintható tömszelence	nem
Alkalmazási hőmérséklet-tartomány max.	65 °C
Alkalmazási hőmérséklet-tartomány min.	-20 °C
Húzás-tehermentesítési lehetőség	igen