Műszaki adatlap

Leágazódoboz, X 02

Cikkszám: 2005054

Leágazódoboz kábelek és vezetékek csatlakoztatására beltéren és kültéren. Négyszögletes forma kitörhető nyílásokkal. Alkalmas fali és mennyezeti szereléshez, külső és belső vagy sarokpontokon keresztül történő rögzítéssel. IK09-nek megfelelően különösen ütésálló. Átlátszó fedél gyorszárral, plombálható. Halogénmentes és UV-álló anyagokból készült. Leágazódoboz a DIN EN 60670 szerint. A DIN EN 60695-2-11 szerint lángálló, vizsgálati hőmérséklet 650 °C. Ütésállóság IK09 a DIN EN 50102 szerint. Védettség IP67 a DIN EN 60529 szerint.

11 ÖVE 650° UV RESISTANT HALOGEN FREE CE UKCA IP 67 IK 09 M20 2,5 mm² 7

PC polikarbonát

Törzsadatok

Cikkszám	2005054
Típus	X02 LGR-TR
1. megnevezés	Leágazódoboz
2. megnevezés	átlátszó fedéllel
Gyártó	OBO
Méret	95x95x72
Szín	grau / transparent
Anyag	polikarbonát
Legkisebb eladási egység	1
mennyiségegység	Darab
Súly	17,8 kg
Súlymértékegység	kg/100 darab
CO2-lábnyom (GWP) bölcsőtől a kapuig	0,7448 kg CO2e / 1 Darab

Műszaki adatlap

Leágazódoboz, X 02

Cikkszám: 2005054

Méretek

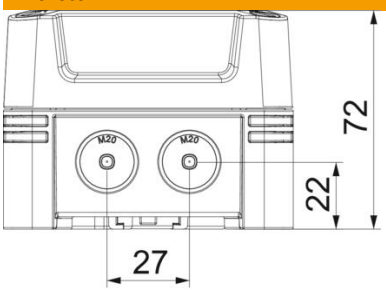

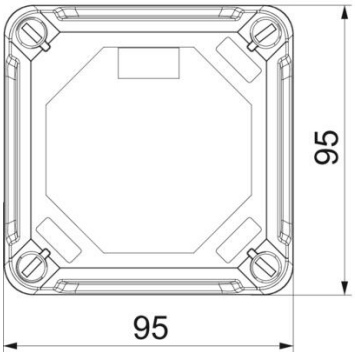

Hossz	95 mm
Szélesség	95 mm
Magasság	72 mm

Műszaki adatok

Sorolható	igen
Bevezető nyílások száma	7
Bevezetés fajtája	Lépcsős membrán, méretre vágható
A készülékház-átvezetés fajtája	Lősajtolás
Ui névleges szigetelési feszültség	750 V
a szerelvényezésnél	nélkül
Fedél	átlátszó
Fedélrögzítés	csavarozott
Bevezetőnyílás hátulról	nem
kitörhető cső-bevezetőnyílással rendelkezik.	7 x Ø20
Robbanásbiztos kivitel	nem
lángálló	VDE 0471/DIN 695 2-1, vizsgálati hőmérséklet: 650 °C
Alak	Négyzetes
Üvegszállal erősített	igen
Halogénmentes	igen
Névleges belső méret	85x85x57 mm
Max. Vezeték-keresztmetszet	2,5 mm²
Árnyékolással	nem
Fedéllel	igen
Szerelési mód	Falra/mennyezetre szerelés
Névleges keresztmetszet max.	2,5 mm²
Névleges keresztmetszet min.	1 mm²
Névleges feszültség	750 V
Plombálható	igen

Műszaki adatok

ROHS-konform	igen
Ütésálló	igen
Védettség	IP67
Védettségi fokozat IK-kód	IK09
Alkalmazási hőmérséklet-tartomány max.	65 °C
Alkalmazási hőmérséklet-tartomány min.	-25 °C
Átlátszó fedél	igen
Időjárásálló	igen