Műszaki adatlap

Leágazódoboz, X 04, tömszelencével

Cikkszám: 2005034

Leágazódoboz kábelek és vezetékek csatlakoztatására beltéren és kültéren. Négyszögletes forma kitörhető nyílásokkal. Alkalmas fali és mennyezeti szereléshez, külső és belső vagy sarokpontokon keresztül történő rögzítéssel. IK09-nek megfelelően különösen ütésálló. Fedél gyorszárral, plombálható. Halogénmentes és UV-álló anyagokból készült.
3 db V-TEC M25 tömszelencével és 3 db ellenanyával.
Leágazódoboz a DIN EN 60670 szerint. A DIN EN 60695-2-11 szerint lángálló, vizsgálati hőmérséklet 650 °C. Ütésállóság IK09 a DIN EN 50102 szerint. Védettség IP67 a DIN EN 60529 szerint.

PC polikarbonát

Törzsadatok

Cikkszám	2005034
Típus	X04 G M25 LGR
1. megnevezés	Leágazódoboz
2. megnevezés	tömszelencével és ellenanyával
Gyártó	OBO
Méret	114x114x78
Szín	világosszürke; RAL 7035
Anyag	polikarbonát
Legkisebb eladási egység	1
mennyiségegység	Darab
Súly	31,4 kg
Súlymértékegység	kg/100 darab
CO2-lábnyom (GWP) bölcsőtől a kapuig	1,2617 kg CO2e / 1 Darab

Műszaki adatlap

Leágazódoboz, X 04, tömszelencével

Cikkszám: 2005034

Méretek

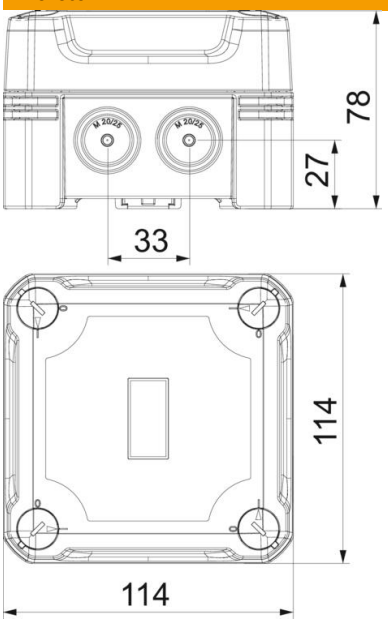

Hossz	114 mm
Szélesség	114 mm
Magasság	78 mm

Műszaki adatok

Sorolható	igen
Bevezető nyílások száma	7
Bevezetés fajtája	Lépcsős membrán, méretre vágható
A készülékház-átvezetés fajtája	Elősajtolás
Ui névleges szigetelési feszültség	750 V
a szerelvényezésnél	egyéb
Fedél	nem átlátszó
Fedélrögzítés	csavarozott
Bevezetőnyílás hátulról	nem
kitörhető cső-bevezetőnyílással rendelkezik.	7 x Ø20/25
Robbanásbiztos kivitel	nem
lángálló	VDE 0471/DIN 695 2-1, vizsgálati hőmérséklet: 650 °C
Alak	Négyzetes
Üvegszállal erősített	igen
Halogénmentes	igen
Névleges belső méret	102x102x60 mm
Max. Vezeték-keresztmetszet	4 mm²
Árnyékolással	nem
Fedéllel	igen
Szerelési mód	Falra/mennyezetre szerelés
Névleges keresztmetszet max.	4 mm²
Névleges keresztmetszet min.	1,5 mm²
Névleges feszültség	750 V
Plombálható	igen
ROHS-konform	igen
Ütésálló	igen

Műszaki adatlap

Leágazódoboz, X 04, tömszelencével

Cikkszám: 2005034

Műszaki adatok

Védettség	IP67
Védettségi fokozat IK-kód	IK09
Alkalmazási hőmérséklet-tartomány max.	65 °C
Alkalmazási hőmérséklet-tartomány min.	-25 °C
Átlátszó fedél	nem
Időjárásálló	igen