Műszaki adatlap

Tömítőfólia

Cikkszám: 2003850

Tömítőfólia az üreges fali szerelvénydobozok és a fal kivágása közötti légmentes lezáráshoz.

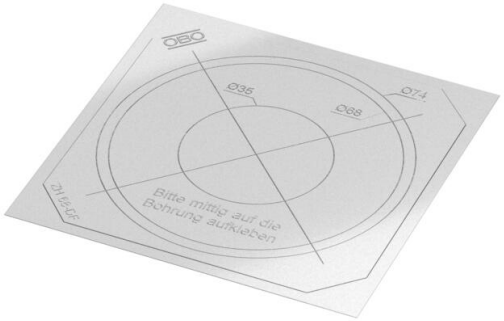

Törzsadatok

Cikkszám	2003850
Típus	ZH 68-DF
1. megnevezés	tömítő fólia
2. megnevezés	gipszkarton dobozhoz
Szállítható a megadott időponttól	01.10.2021
Gyártó	OBO
Méret	Ø68mm
Szín	átlátszó
Legkisebb eladási egység	10
mennyiségegység	Darab
Súly	0,5 kg
Súlymértékegység	kg/100 darab

Műszaki adatlap

Tömítőfólia

Cikkszám: 2003850

Méretek

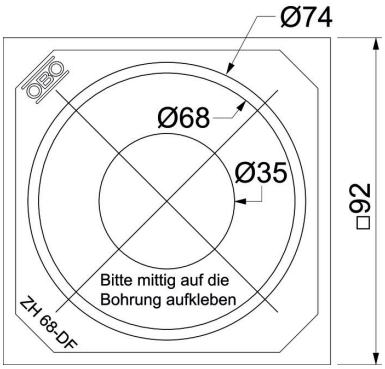

Hossz	92 mm
Szélesség	92 mm

Műszaki adatok

Öntapadós rögzítés	igen
Figyelmeztető jelöléssel / szimbólummal	nem
Figyelmeztető jelöléssel / szöveggel	nem
utánvilágító	nem
ROHS-konform	igen
Tartozékok fajtája	Tömítés