Műszaki adatlap

Üreges falba szerelhető szerelvénydoboz 61, CEE/PERILEX

Cikkszám: 2003818

CEE/PERILEX Üreges falba szerelhető szerelvénydoboz, a beépítéshez legalább 61 mm mélység és 5 - 40 mm anyagvastagság szükséges.

- 2 csavardóm
- Szerelvényrögzítő csavar, szorítókapocs
- 3 kombinált csőbevezetés, Ø 20 - 25 mm
- 3 bevezetés pl. NYM-J 3 x 2,5 mm² vagy 5 x 1,5 mm² vezetékekhez
- 2 bevezetés pl. NYM-J 5 x 2,5 mm² vagy 7 x 1,5 mm² vezetékekhez
- 1 bevezetés pl. NYM-J 3 x 1,5 mm² vezetékekhez

DIN EN 60670-1, DIN EN 60670-22 és DIN 49073-1 szerint bevizsgálva.

HALOGEN FREE | 850° | IP 30 | Ø 74 | 1,5-2,5 mm² | 400 V

PP polipropilén

Törzsadatok

Cikkszám	2003818
Típus	HG 61-AD
1. megnevezés	szerelvénydoboz gipszkarton
2. megnevezés	CEE/PERILEX dugaljhoz
Szállítható a megadott időponttól	01.10.2021
Gyártó	OBO
Méret	Ø74mm, H61mm
Szín	narancs
Anyag	polipropilén
Legkisebb eladási egység	10
mennyiségegység	Darab
Súly	2,13 kg
Súlymértékegység	kg/100 darab
CO2-lábnyom (GWP) bölcsőtől a kapuig	0,0809 kg CO2e / 1 Darab

Műszaki adatlap

Üreges falba szerelhető szerelvénydoboz 61, CEE/PERILEX

Cikkszám: 2003818

Méretek

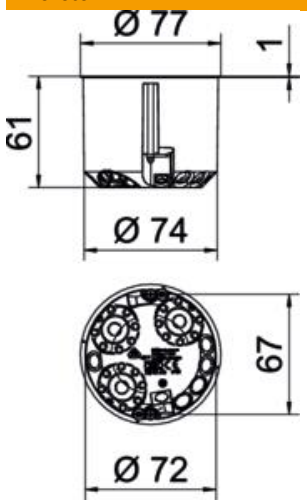

Magasság	61 mm

Műszaki adatok

Bevezető nyílások száma	9
Alkalmazások száma	1
Bevezetés fajtája	NYM-J vezetékek és csövek
A készülékház-átvezetés fajtája	Kitörhető nyílás
Kivitel	Egyedi
Építési forma	Szerelvény- és összekötődoboz
A készülékek rögzítése	Csavarozni
Fedél	nélkül
Fedélrögzítés	Csavarozni
lángálló	VDE 0471/IEC 60695-2-11 szerint, vizsgálati hőmérséklet 850 °C
Alak	kerek
Marás furatátmérője	74 mm
csőátmérőhöz	20/25 mm
max. lemezvastagsághoz megfelelő	40 mm
min. lemezvastagsághoz megfelelő	5 mm
Halogénmentes	igen
Kombinált bevezetések Ø 20 / 25 mm	3
Vezetékbevezető 3 x 1,5 mm²	1
Vezetékbevezető 3 x 2,5 mm² / 5 x 1,5 mm²	3
Vezetékbevezető 5 x 2,5 mm² / 7 x 1,5 mm²	2
Csavarral	igen
Névleges keresztmetszet max.	2,5 mm²
Névleges keresztmetszet min.	1,5 mm²
ROHS-konform	igen
Ütésálló	nem
Védettség	IP30
Csatlakozócsonkok	nélkül

Műszaki adatok

Légmentesen záródó	nem
Méretezési feszültség	400 V