Műszaki adatlap

Vakolat alatti szerelvénydoboz 46, szegezhető rögzítőfülekkel

Cikkszám: 2003714

Vakolat alatti szerelvénydoboz szegezhető rögzítőfülekkel, a falazatba való beépítéshez legalább 46 mm mélység szükséges.

- 4 x 3-as csavardóm
- Összekötő elem bajonettzárral, amely mindkét oldalon összekapcsolható
- 6 kombinált csőbevezetés, Ø 20 - 25 mm
- 1 bevezetés az alján, Ø 20 mm

DIN EN 60670-1, DIN EN 60670-22 és DIN 49073-1 szerint bevizsgálva.

HALOGEN FREE | 650° | Ø 60 | IP 30 | 1,5-2,5 mm² | 400 V

PP polipropilén

Törzsadatok

Cikkszám	2003714
Típus	UG 46-NL
1. megnevezés	szerelvénydoboz
2. megnevezés	vakolat alatti, rögzítőfüllel
Szállítható a megadott időponttól	01.10.2021
Gyártó	OBO
Méret	Ø60mm, H46mm
Szín	fekete
Anyag	polipropilén
Legkisebb eladási egység	25
mennyiségegység	Darab
Súly	2,2 kg
Súlymértékegység	kg/100 darab
CO2-lábnyom (GWP) bölcsőtől a kapuig	0,0531 kg CO2e / 1 Darab

Műszaki adatlap

Vakolat alatti szerelvénydoboz 46, szegezhető rögzítőfülekkel

Cikkszám: 2003714

Méretek

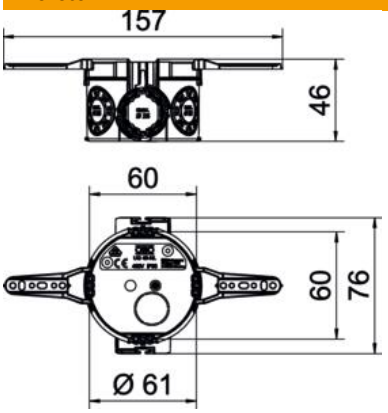

Magasság	46 mm

Műszaki adatok

Bevezető nyílások száma	7
Bevezetés fajtája	NYM-J vezetékek, adatkábelek és gégecsövek
A készülékház-átvezetés fajtája	Kitörhető nyílás
Kivitel	Egyedi
Építési forma	Szerelvénydoboz
A készülékek rögzítése	Csavarok és szétterülő karmok
Fedél	nélkül
Fedélrögzítés	Csavarozni
Bevezetőnyílás hátulról	igen
lángálló	VDE 0471/IEC 60695-2-11, vizsgálati hőmérséklet: 650°C
Alak	kerek
csőátmérőhöz	20/25 mm
Halogénmentes	igen
Kombinált bevezetések Ø 20 / 25 mm	6
szegezhető rögzítőfüllel	igen
Csavarral	nem
Névleges keresztmetszet max.	2,5 mm²
Névleges keresztmetszet min.	1,5 mm²
Csőbevezetők Ø 20 mm	1
ROHS-konform	igen
Ütésálló	nem
Védettség	IP30
Légmentesen záródó	nem
Méretezési feszültség	400 V