Műszaki adatlap

Kábel- és csőbilincs, ASL 733 A4

Cikkszám: 1362926



Csőbilincsek csőrendszerek és kábelek falon, padlón és mennyezeten történő rögzítéséhez. Önbiztosító felsőrésszel. Rögzítés hosszanti nyíláson keresztül.

MSZ EN 4102-12 szerint engedélyezve, tűzállóság E30 - E90.

E30 E60 E90

A4 rozsdamentes acél

Törzsadatok

Cikkszám	1362926
Típus	ASL 733 36 A4
1. megnevezés	távtartó kengyel
2. megnevezés	hosszanti perforációval
Gyártó	OBO
Méret	30-36mm
Anyag	rozsdamentes acél, 1.4571
Legkisebb eladási egység	20
mennyiségegység	Darab
Súly	3,846 kg
Súlymértékegység	kg/100 darab
CO2-lábnyom (GWP) bölcsőtől a kapuig	0,2565 kg CO2e / 1 Darab

Műszaki adatlap

Kábel- és csőbilincs, ASL 733 A4

Cikkszám: 1362926

Méretek

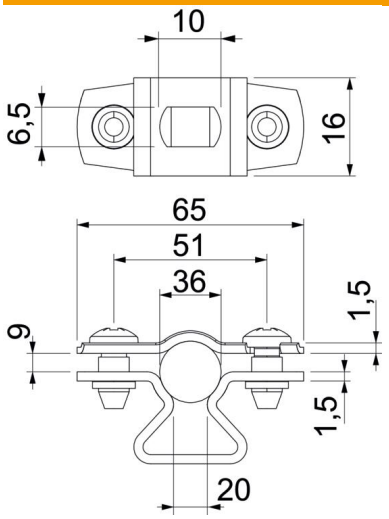

A méret	65 mm
B méret	51 mm
b méret	16 mm
D méret	36 mm
d max. méret	36 mm
D min. méret	30 mm
L méret	10 mm
s méret	20 mm
t1 méret (mm)	1,5 mm
t2 méret (mm)	1,5 mm
x méret	9 mm

Műszaki adatok

Felülettől való távolság	igen
A kábelek/csövek száma	1
Kivitel	zárt
Rögzítési mód	Menetes furat
Tűzálló kábelrendszerek –	igen
átmérőhöz	30 - 36
Halogénmentes	igen
Műanyag köpenyű	nem
Anyagvastagság	1,5 mm
ROHS-konform	igen
D befogási tartomány max.	36 mm
D befogási tartomány min.	30 mm
UV-álló	igen