Műszaki adatlap

Kábel- és csőbilincs, ASL 733 ALU

Cikkszám: 1362826

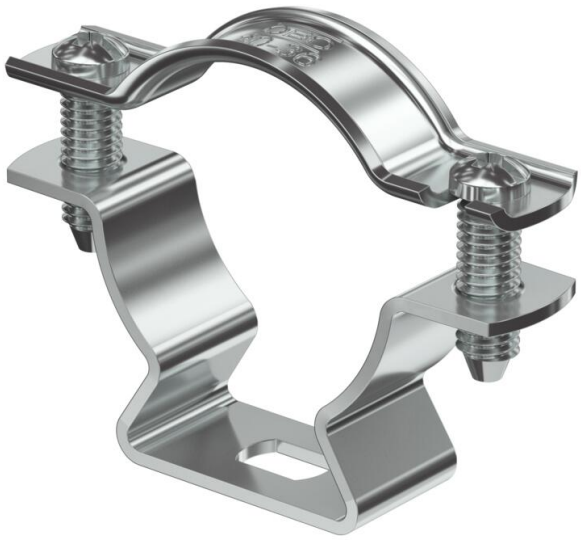

Csőbilincsek csőrendszerek és kábelek falon, padlón és mennyezeten történő rögzítéséhez. Önbiztosító felsőrésszel. Rögzítés hosszanti nyíláson keresztül.

Alu alumínium

Törzsadatok

Cikkszám	1362826
Típus	ASL 733 36 ALU
1. megnevezés	távtartó kengyel
2. megnevezés	hosszanti perforációval
Gyártó	OBO
Méret	30-36mm
Anyag	alumínium
Legkisebb eladási egység	20
mennyiségegység	Darab
Súly	1,802 kg
Súlymértékegység	kg/100 darab
CO2-lábnyom (GWP) bölcsőtől a kapuig	0,2325 kg CO2e / 1 Darab

Műszaki adatlap

Kábel- és csőbilincs, ASL 733 ALU

Cikkszám: 1362826

Méretek

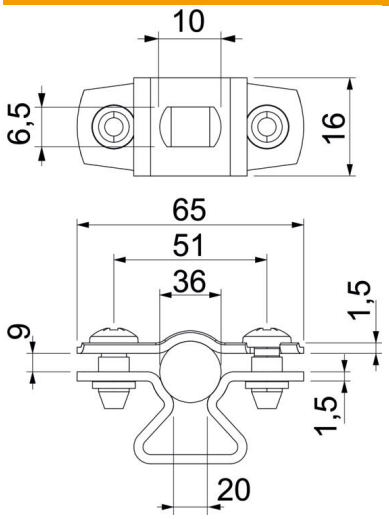

A méret	65 mm
B méret	51 mm
b méret	16 mm
D méret	36 mm
d max. méret	36 mm
D min. méret	30 mm
L méret	10 mm
s méret	20 mm
t1 méret (mm)	1,5 mm
t2 méret (mm)	1,5 mm
x méret	9 mm

Műszaki adatok

Felülettől való távolság	igen
A kábelek/csövek száma	1
Kivitel	zárt
Rögzítési mód	Menetes furat
átmérőhöz	30 - 36
Halogénmentes	igen
Műanyag köpenyű	nem
Anyagvastagság	1,5 mm
ROHS-konform	igen
D befogási tartomány max.	36 mm
D befogási tartomány min.	30 mm
UV-álló	igen