Műszaki adatlap

Kábel- és csőbilincs, ASL 733 G

Cikkszám: 1362788



Csőbilincsek csőrendszerek és kábelek falon, padlón és mennyezeten történő rögzítéséhez. Önbiztosító felsőrésszel. Rögzítés hosszanti nyíláson keresztül.

MSZ EN 4102-12 szerint engedélyezve, tűzállóság E30 - E90.

E30 E60 E90

St	acél
G	galvanikusan horganyzott

Törzsadatok

Cikkszám	1362788
Típus	ASL 733 63 G
1. megnevezés	távtartó kengyel
2. megnevezés	hosszanti perforációval
Gyártó	OBO
Méret	53-63mm
Anyag	acél
Felület	galvanikusan horganyzott
Felületi szabvány	EN ISO 19598 / EN ISO 4042
Legkisebb eladási egység	20
mennyiségegység	Darab
Súly	6,212 kg
Súlymértékegység	kg/100 darab
CO2-lábnyom (GWP) bölcsőtől a kapuig	0,1887 kg CO2e / 1 Darab

Műszaki adatlap

Kábel- és csőbilincs, ASL 733 G

Cikkszám: 1362788

Méretek

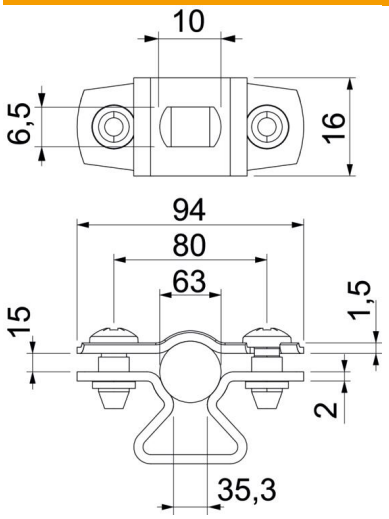

A méret	94 mm
B méret	80 mm
b méret	16 mm
D méret	63 mm
d max. méret	63 mm
D min. méret	53 mm
L méret	10 mm
s méret	35,3 mm
t1 méret (mm)	1,5 mm
t2 méret (mm)	2 mm
x méret	15 mm

Műszaki adatok

Felülettől való távolság	igen
A kábelek/csövek száma	1
Kivitel	zárt
Rögzítési mód	Menetes furat
Tűzálló kábelrendszerek –	igen
átmérőhöz	53 - 63
Halogénmentes	igen
Műanyag köpenyű	nem
Anyagvastagság	1,5 mm
ROHS-konform	igen
D befogási tartomány max.	63 mm
D befogási tartomány min.	53 mm
UV-álló	igen