Műszaki adatlap

Ellendarab, fém univerzális, DD

Cikkszám: 1199862



Ellendarab, fém, kengyeles bilincsre szerelhető. A bilincs és sín típusától függetlenül univerzálisan használható.

CE UK CA F N H U W

St	acél
DD	szalaghorganyzott cink/alumínium, Double Dip

Törzsadatok

Cikkszám	1199862
Típus	2058FW M 22 DD
1. megnevezés	ellendarab
Gyártó	OBO
Méret	16-22mm
Anyag	acél
Felület	szalaghorganyzott Zink/Alumínium, Double Dip
Felületi szabvány	DIN EN 10346
Legkisebb eladási egység	100
mennyiségegység	Darab
Súly	1,2 kg
Súlymértékegység	kg/100 darab
CO2-lábnyom (GWP) bölcsőtől a kapuig	0,0332 kg CO2e / 1 Darab

Műszaki adatlap

Ellendarab, fém univerzális, DD

Cikkszám: 1199862

Méretek



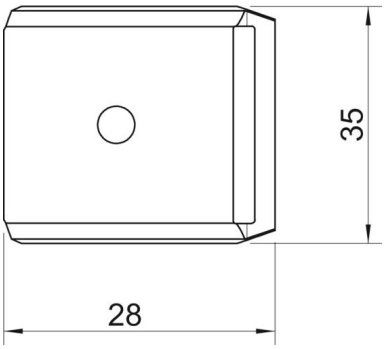

B méret	28 mm
H méret	8,8 mm
L méret	35 mm

Műszaki adatok

Ellendarab/bilincs kivitelezése	ellendarab
Alkalmazható ….max. kábelátmérőhöz	22 mm
Halogénmentes	igen
ROHS-konform	igen
D befogási tartomány max.	22 mm
D befogási tartomány min.	16 mm