Műszaki adatlap

Szerelősín, MS4121, résméret 22 mm, perforált

Cikkszám: 1122951



Nehéz kivitelű C-profilsínek tartószerkezetek egyedi installációjához pl.: kábeltálcákhoz vagy konzolként kapcsolószekrényekhez. Alkalmazható kábelrögzítésre U-alakú kengyeles bilinccsel.

CE 22 U E30 E90

St	acél
FS	szalaghorganyzott

Törzsadatok

Cikkszám	1122951
Típus	MS4121P0300FS
1. megnevezés	Profilsín
2. megnevezés	perforált, 22 mm résszélesség
Gyártó	OBO
Méret	300x41x21
Anyag	acél
Felület	szalaghorganyzott
Felületi szabvány	DIN EN 10346
Legkisebb eladási egység	1
mennyiségegység	Darab
Súly	42,3 kg
Súlymértékegység	kg/100 darab
CO2-lábnyom (GWP) bölcsőtől a kapuig	1,0499 kg CO2e / 1 Darab

Műszaki adatlap

Szerelősín, MS4121, résméret 22 mm, perforált

Cikkszám: 1122951

Méretek

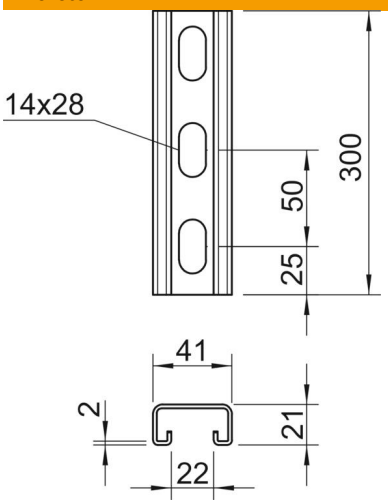

Hossz	300 mm
Szélesség	41 mm
Magasság	21 mm
L méret	300 mm

Műszaki adatok

Letörhető	nem
A perforálás módja	Hátoldalon perforált
Kivitel	Egyes profil
Furattávolság, központos	50 mm
Tűzálló kábelrendszerek –	igen
Anyagvastagság	2 mm
Perforálással	igen
Fogazva	igen
Profilalak	C-profil
ROHS-konform	igen
résszélesség	22 mm
A statikus érték	1,65 cm²
Iy statikus érték	0,95 cm⁴
Iz statikus érték	4,51 cm⁴
Wy statikus érték	0,89 cm³
Wz statikus érték	2,2 cm³