Műszaki adatlap

7855-ös sorozatú rögzítőbilincs, gyári szabvány, két rögzítőfüles

Cikkszám: 1044125

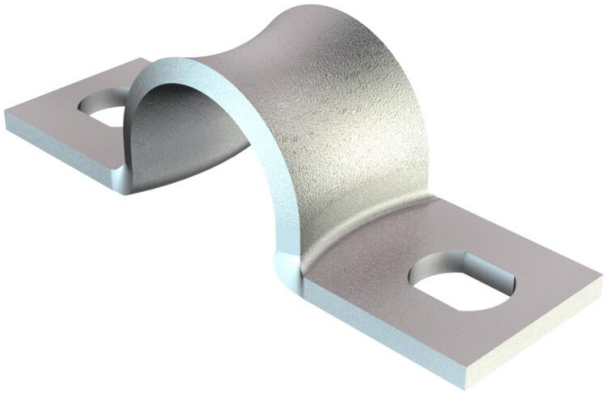

SN 78550 Siemens-szabvány szerinti méretek, B forma, erősen lekerekített élekkel, ezért különösen alkalmas kényes vezetékekhez. *A 3-10 méret nem alkalmas gáznyomású szögbelövő készülékhez.

St acél

GTP galvanikusan horganyzott, átlátszóra passzivált

Törzsadatok

Cikkszám	1044125
Típus	WN 7855 B 7
1. megnevezés	rögzítőbilincs
2. megnevezés	kétrétegű
Gyártó	OBO
Méret	7mm
Anyag	acél
Felület Felületi szabvány	galvanikusan horganyzott, átlátszóra passzíválva
Legkisebb eladási egység	100
mennyiségegység	Darab
Súly	0,2 kg
Súlymértékegység	kg/100 darab
CO2-lábnyom (GWP) bölcsőtől a kapuig	0,0049 kg CO2e / 1 Darab

Műszaki adatlap

7855-ös sorozatú rögzítőbilincs, gyári szabvány, két rögzítőfüles

Cikkszám: 1044125

Méretek

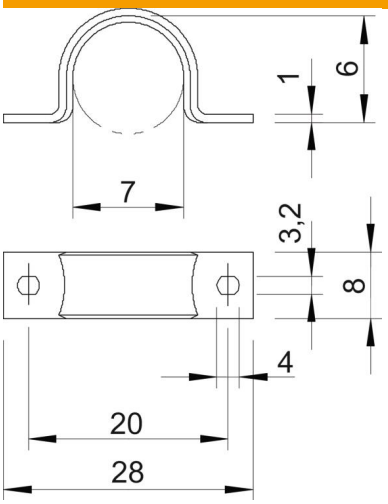

Hossz	28 mm
Szélesség	8 mm
Magasság	6 mm
A méret	28 mm
B méret	20 mm
b méret	8 mm
D méret	7 mm
d méret	3,2 mm
e méret	4 mm
H méret	6 mm
L méret	28 mm
t méret	1 mm

Műszaki adatok

Felülettől való távolság	nem
A kábelek/csövek száma	1
Kivitel	kétrétegű
Rögzítési mód	Menetes furat
átmérőhöz	7
Tűzvédelmi területen használható	nem
Halogénmentes	igen
Műanyag köpenyű	nem
lyukméret	3,2 x 4
Anyagvastagság	1 mm
Névleges átmérő	7 mm
ROHS-konform	igen
UV-álló	igen