Műszaki adatlap

605-ös sorozatú rögzítőbilincs, közepes kivitel, G

Cikkszám: 1018302



Két rögzítőfüllel ellátott rögzítőbilincs kábelekhez és csövekhez
* A 7-12-es méretű bilincsek beütőszerszámhoz nem alkalmasak.

St	acél
G	galvanikusan horganyzott

Törzsadatok

Cikkszám	1018302
Típus	605 30 G
1. megnevezés	rögzítőbilincs
2. megnevezés	kétrétegű
Gyártó	OBO
Méret	30mm
Anyag	acél
Felület	galvanikusan horganyzott
Felületi szabvány	EN ISO 19598 / EN ISO 4042
Legkisebb eladási egység	100
mennyiségegység	Darab
Súly	1,15 kg
Súlymértékegység	kg/100 darab
CO2-lábnyom (GWP) bölcsőtől a kapuig	0,0278 kg CO2e / 1 Darab

Műszaki adatlap

605-ös sorozatú rögzítőbilincs, közepes kivitel, G

Cikkszám: 1018302

Méretek

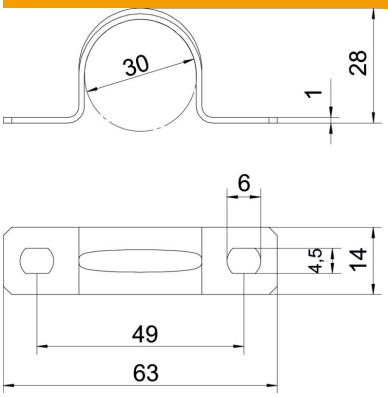

Hossz	63 mm
Szélesség	14 mm
Magasság	28 mm
A méret	63 mm
B méret	49 mm
b méret	14 mm
D méret	30 mm
d méret	4,5 mm
e méret	6 mm
H méret	28 mm
t méret	1 mm

Műszaki adatok

Felülettől való távolság	nem
A kábelek/csövek száma	1
Kivitel	kétrétegű
Rögzítési mód	Menetes furat
átmérőhöz	30
Tűzvédelmi területen használható	nem
Halogénmentes	igen
Műanyag köpenyű	nem
lyukméret	4,5 x 6
Anyagvastagság	1 mm
Névleges átmérő	30 mm
ROHS-konform	igen
UV-álló	igen