Műszaki adatlap

Kábellétra LG 60, 3 m NS FS

Cikkszám: 6208518

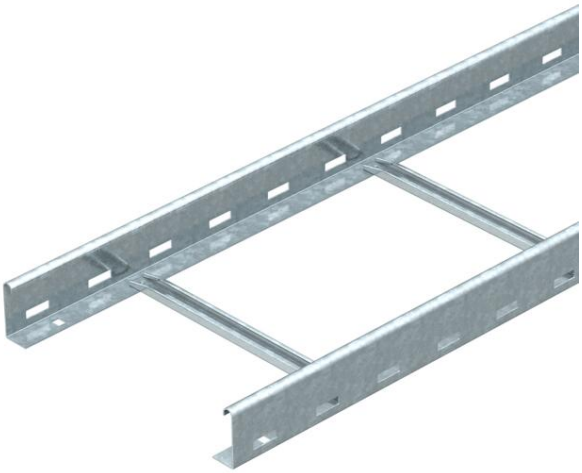

Kábellétra perforált oldallemezzel, oldalmagasság: 60 mm; létrafokok: beszegecselve, felülről nyitott C-profilból; NS-kivitel résmérete: 11 mm.
A kábellétrákat összecsukott állapotban szállítjuk. A hozzájuk tartozó 2056N típusú kengyeles bilincs a Kábelhágcsó-rendszerek c. fejezetben található.
Mágneses árnyékoló csillapítás fedél nélkül 10 dB, fedéllel 15 dB.

St	acél
FS	szalaghorganyzott

Törzsadatok

Cikkszám	6208518
Típus	LG 660 NS 3 FS
1. megnevezés	kábellétra
2. megnevezés	perforált, NS-létrafokkal
Gyártó	OBO
Méret	60x600x3000
Szín	cink
Anyag	acél
Felület	szalaghorganyzott
Felületi szabvány	DIN EN 10346
Legkisebb eladási egység	3
mennyiségegység	méter
Súly	318,2 kg
Súlymértékegység	kg/100 m
CO2-lábnyom (GWP) bölcsőtől a kapuig	7,5572 kg CO2e / 1 Méter

Műszaki adatlap

Kábellétra LG 60, 3 m NS FS

Cikkszám: 6208518

Méretek

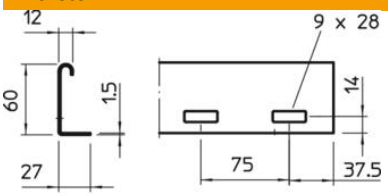

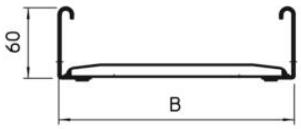

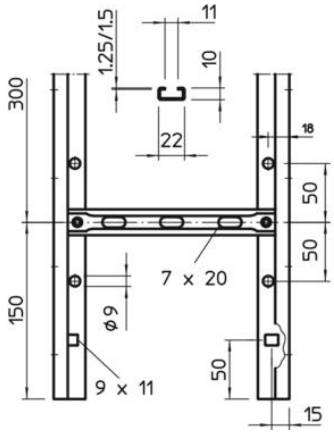

Méret	60x600x6000
Hossz	3 000 mm
Szélesség	600 mm
Magasság	60 mm

Műszaki adatok

A létrafokok kivitele	Profil perforált
Az oldalprofil kivitele	lapos profil
A létrafok rögzítése	szegecselve
Szerelőrendszerek rögzítési módja	Padló Mennyezet Fali-
Tűzálló kábelrendszerek –	nem
Hasznos keresztmetszet	298 cm²
Hasznos keresztmetszet	29800 mm²
ROHS-konform	igen
Rozsdamentes acél, maratott	nem
Oldalperforálás	igen
Létrafoktávolság	300 mm
Nagyfesztávú kivitel	nem
Pofa-lemezvastagság	1,5 mm

Műszaki adatlap

Kábellétra LG 60, 3 m NS FS

Cikkszám: 6208518

Terhelések

Támaszköz 1,5 m	3,1 kN/m
Támaszköz 2,0 m	2 kN/m
Támaszköz 2,5 m	1,5 kN/m
Támaszköz 3,0 m	1 kN/m
Támaszköz 3,5 m	0,6 kN/m
Támaszköz 4,0 m	0,4 kN/m

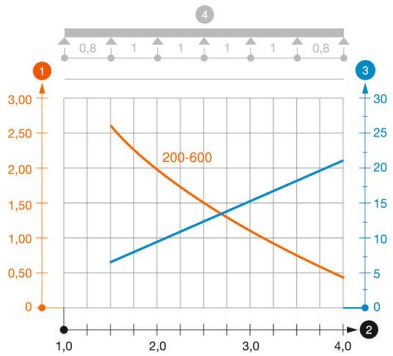

LG 60 NS típusú kábellétra terhelési diagramja

1. Megengedett kábeltálca-/kábellétra-terhelés kN/m-ben a szerelő súlya nélkül
2. Támaszköz m-ben
3. A pofalemez behajlása mm-ben, a megengedett (max.) kN/m terhelés esetén.
4. Vizsgálati eljárás terhelési vázlata

— Terhelési görbe mm-ben megadott kábeltálca/kábellétra-szélességgel

— Pofabehajlási görbe a támaszköztől függően